⚠ 安全に関するご注意

◆ご使用の前に取扱説明書をよくお読みの上、正しくご使用下さい。
◆アースを確実に取り付け、専用の漏電遮断機を設置して下さい。故障や漏電の際に感電する恐れがあります。
　アース工事は必ず販売店に依頼して下さい。
◆電気配線、配管工事は電気設備技術基準や内線規程に従って安全・確実に行って下さい。
◆用途に合った商品をお選び下さい。不適切な用途でのご使用は、事故の原因になることがあります。
◆床面が防水処理・排水処理されているか確認して下さい。水モレが起きた場合、大きな被害につながる恐れがあります。
◆冬期などで凍結の恐れがある場合は、保温・排水などによって凍結防止を行って下さい。
◆食品の加工や移送などの用途には使用できません。
◆医療機器関連、食品関連、飲料水、特殊な液体などをご使用の場合は、事前に弊社営業窓口にお問い合わせ下さい。
　製品により使用できない場合があります。
※改良のため予告なしに仕様・寸法を変更する場合があります。

RoHS対応品　RoHS（電子・電気機器における特定有害物質の使用制限についての欧州連合（EU）による指令）に対応しております。

環境マネジメントシステム（ISO14001）
ISO 14001
E06-540
EMS
CM013

品質マネジメントシステム（ISO9001）
ISO 9001
JET-0378
QMS
CM013

トップランナーモータ

［適用範囲］
本社工場（サンソー精工㈱第２工場含む）

［適用範囲］
小型モータ及びポンプの設計、開発 及び 製造（本社工場）
小型モータ及びポンプの営業活動（各営業所）

三相電機株式会社

本　社　〒671-2288　兵庫県姫路市青山北一丁目１番１号
TEL.(079)266-1200 (大代表)　FAX.(079)266-1206
E-mail：sanso@sanso-elec.co.jp　URL：https://www.sanso-elec.co.jp

仙台営業所　〒984-0016　宮城県仙台市若林区蒲町東７番地の５(メゾン・ド・ソレイユ１０２号)
TEL.(022)781-3037　FAX.(022)781-3038
千葉営業所　〒277-0836　千葉県柏市北柏台１番８
TEL.(04)7162-4100　FAX.(04)7162-4107
東京営業所　〒178-0064　東京都練馬区南大泉二丁目１番１２号(フジハイツ１０１号)
TEL.(03)5947-2575　FAX.(03)5947-2574
名古屋営業所　〒452-0821　愛知県名古屋市西区上小田井二丁目１８７番地(メゾンドボヌー小田井１F)
TEL.(052)509-7199　FAX.(052)509-7153
姫路営業所　〒671-2288　兵庫県姫路市青山北一丁目１番１号
TEL.(079)266-1205　FAX.(079)266-1312
広島営業所　〒733-0012　広島県広島市西区中広町一丁目４番２０号(ARCナカシマ弐番館１F)
TEL.(082)234-3800　FAX.(082)234-8835
福岡営業所　〒815-0031　福岡県福岡市南区清水一丁目１６番８号
TEL.(092)552-2051　FAX.(092)552-2052
札幌出張所　〒001-0037　北海道札幌市北区北３７条西６丁目１番１８号(マープル麻生１階)
TEL.(011)777-5053　FAX.(011)757-3370
高松出張所　〒761-8032　香川県高松市鶴市町６８９－４
TEL.(087)805-1583　FAX.(087)881-0370

製品の仕様、用途に関するお問い合わせは

ポンプのご相談窓口
三相電機株式会社　営業部
フリーダイヤル　0120-373-443
平日/午前９時～１２時　午後１時～５時
（土・日・祝日並びに弊社規定の休日は休業）

■製品、部品の購入、価格、納期、修理の依頼につきましては、ご購入先の代理店もしくは営業所・出張所にお問い合わせ下さい。
■受注製品(特注仕様ポンプ)につきましては、営業窓口へご相談下さい。
■お客様からご提供いただいた個人情報は、ご相談への回答、カタログ発送などに使用致します。
■利用目的の範囲内で弊社協力会社に個人情報を提供し、対応させていただく場合があります。

SANSO

マグネットポンプ
PMD Series

現場のニーズにマッチした
高性能 省エネ ポンプ

液体漏れのリスクを排除し、メンテナンスも容易に!

PMD マグネットポンプ

1. 高性能で省エネ

従来品に比べポンプの効率を35%向上させました。
小型・軽量化を行い、騒音を5dB低減、振動も50%低減させました。

2. 優れた耐食性と長寿命

腐食性の高い特殊液の移送に適し、小型機種から工業プロセス用の大型機種まで。
その優れた性能と豊富な機種により、幅広い分野で活躍しています。

3. 液漏れを完全追放

マグネットカップリング構造による、軸封部のないシールレスポンプです。
ポンプ部の液漏れ・腐食は無く、メカニカルシール交換の手間がありません。
装置組み込みに最適なポンプです。

マグネットカップリング構造

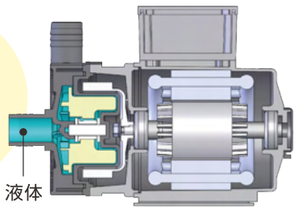

ラインナップ

【用途】冷却水循環・海水循環・温水循環・化学液(一部除く)循環
生簀・海水プラント・各種機器組み込み・水耕栽培・植物工場

PMD / PMH / PMX(ケミカル・海水用)	→ P3 / 5 / 9
PMD(ケミカル・海水用)単相200V	→ P13
PMD(温水用)	→ P15
PMDS / PMHS(ケミカル・海水用)自吸式	→ P19
PMS(清水用)自吸式	→ P23

■ 耐食表(ケミカル用)

流体	目安
次亜塩素酸ソーダ	濃度5ppmまで
苛生ソーダ	濃度5%まで
塩酸	濃度30%まで
硫酸	濃度10%まで
クエン酸	濃度15%まで

塩ビ配管用ユニオン標準装備

ネジ接続型専用のユニオン継手を付属しました。
(13A、16Aはポンプ口径ネジ3/4Bに、20Aは1Bに接続可。耐熱温度0～60℃)
シール効果の高いOリングを使用し、ポンプと配管は簡単に付け外し出来ますのでメンテナンスが容易に行えます。

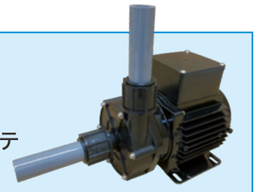

選定上のご注意

■ポンプの選定に関しては配管抵抗等を考慮し、余裕を持った選定を行って下さい。
■耐薬品性につきましては、事前にテストを行うなど、使用目的に適するかどうかを確認してからご使用下さい。
■冷水ご使用時、必要に応じて保温材・断熱材を用い、結露対策を行って下さい。
■水面より上にポンプを設置する場合は、自吸式のポンプをご使用下さい。(PMDS/PMHS/PMS型)

型式説明

PMD S - 3 7 1 B 2 C - E3

- PMD: マグネットポンプ
- S: S:自吸式
- 3 7: 出力(W) 表示×10 例:3×10 = 30W
- 1: シリーズ番号
- B: 電源の相数電圧 1:単相100V 2:単相200V 3:三相200V
- 2: 周波数 A:50Hz B:50/60Hz 共用
- C: 接液部材質
- E3: 口径 C:17Aホース
- E3: 高効率モータ搭載機種

■ 口径

	ホース					ネジ				フランジ ※ルーズフランジ採用			
記号	B	C	D	E	F	J	K	M	P	V	W	X	Z
口径	14A(mm)	17A(mm)	19A(mm)	20A(mm)	26A(mm) 26.5A(mm)	3/8B	1/2B	3/4B	1B	20A	25A	40A	50A×40A
形状													

■ 接液部材質

部品名 ＼ 分類	2
ケーシング	P.P.(ガラス入)
インペラ	P.P.(ガラス入)
ポンプシャフト	アルミナセラミック
スラスト受	アルミナセラミック
ポンプ軸受	PTFE
Oリング	FKM

部品名 ＼ 分類	6
ケーシング	P.P.E.(ガラス入)
インペラ	P.P.E.(ガラス入)
ポンプシャフト	アルミナセラミック
スラスト受	アルミナセラミック
ポンプ軸受	カーボン
Oリング	EPDM

ケミカル・海水用 4W ～ 60W

非自吸式　RoHS対応品　塩ビ配管用ユニオン標準装備

特性図

■ 50Hz

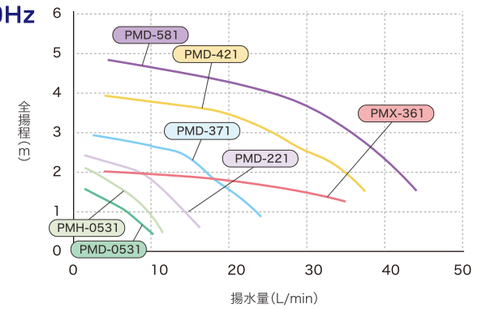

■ 60Hz

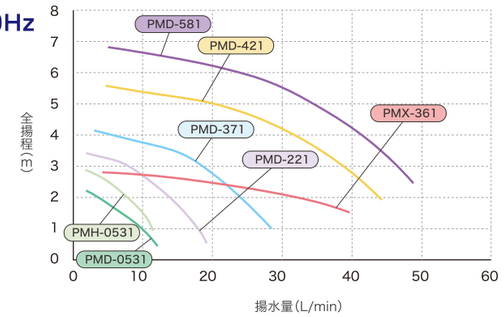

仕様表

■ 50Hz

項目 / 機種名 ( )ネジタイプ	口径・記号 ホース A(mm)		ネジ B(G-)		ユニオン継手	性能標準値 揚程–揚水量 m-L/min	モータ 定格出力 W	消費電力 W	電圧 V	製品質量 kg
PMD-0531B2B21	14	B2	-	-	-	1-5	4	16	100	0.6
PMD-221B2B (M)	14	B	3/4	M	VP-13	1-13	10	22	100	1.7
PMD-371B2C (M)	17	C	3/4	M	VP-16	2-15	15	34	100	1.7
PMD-421B2E (M)	20	E	3/4	M	VP-16	3-21	35	60	100	3.4
PMD-581B2E (M)	20	E	3/4	M	VP-16	3-31	40	70	100	3.4
PMH-0531B2B	14	B	-	-	-	1.6-5	4	18	100	0.6
PMX-361B2F (P)	26	F	1	P	VP-20	1.5-25	20	41	100	2.6

注1)定格電圧の100Vは単相です。
■使用液の条件　※雰囲気温度:0～40℃　※液温:0～60℃　※動粘度範囲:30mm²/sまで　※比重:1.1以下　※スラリー液はポンプ寿命を低下させます。
■設置場所:屋内設置　■許容押込圧:100kPa以下　■異常圧、衝撃圧がかかる場合、ポンプが破損する恐れがあります。

■ 60Hz

項目 / 機種名 ( )ネジタイプ	口径・記号 ホース A(mm)		ネジ B(G-)		ユニオン継手	性能標準値 揚程–揚水量 m-L/min	モータ 定格出力 W	消費電力 W	電圧 V	製品質量 kg
PMD-0531B2B21	14	B2	-	-	-	1-8	6	16	100	0.6
PMD-221B2B (M)	14	B	3/4	M	VP-13	2-13	15	29	100	1.7
PMD-371B2C (M)	17	C	3/4	M	VP-16	3-16	20	45	100	1.7
PMD-421B2E (M)	20	E	3/4	M	VP-16	4-28	45	80	100	3.4
PMD-581B2E (M)	20	E	3/4	M	VP-16	5-31	60	115	100	3.4
PMH-0531B2B	14	B	-	-	-	2.2-5	6	20	100	0.6
PMX-361B2F (P)	26	F	1	P	VP-20	2-27	30	55	100	2.6

注1)定格電圧の100Vは単相です。
■使用液の条件　※雰囲気温度:0～40℃　※液温:0～60℃　※動粘度範囲:30mm²/sまで　※比重:1.1以下　※スラリー液はポンプ寿命を低下させます。
■設置場所:屋内設置　■許容押込圧:100kPa以下　■異常圧、衝撃圧がかかる場合、ポンプが破損する恐れがあります。

外形寸法図

PMD-0531B2B21

PMH-0531B2B

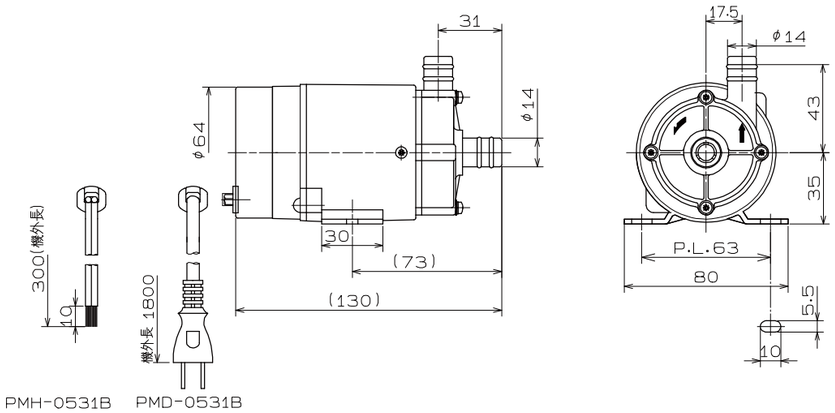

外形寸法図

PMD-221B2B(M)　PMD-371B2C(M)

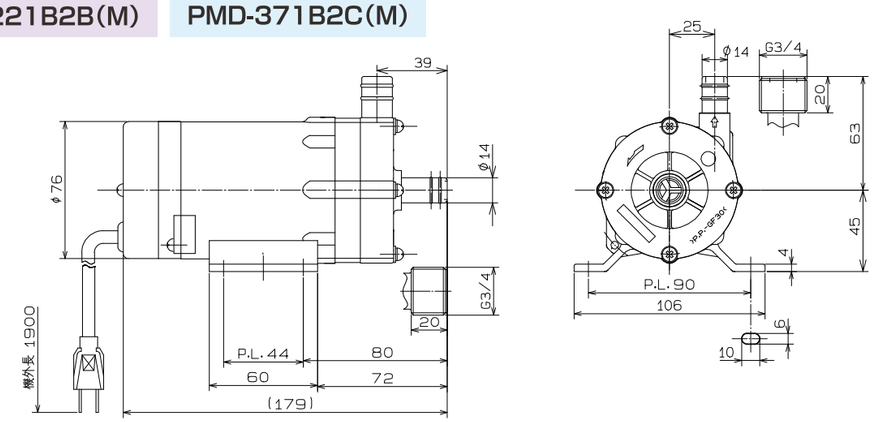

PMD-421B2E(M)　PMD-581B2E(M)

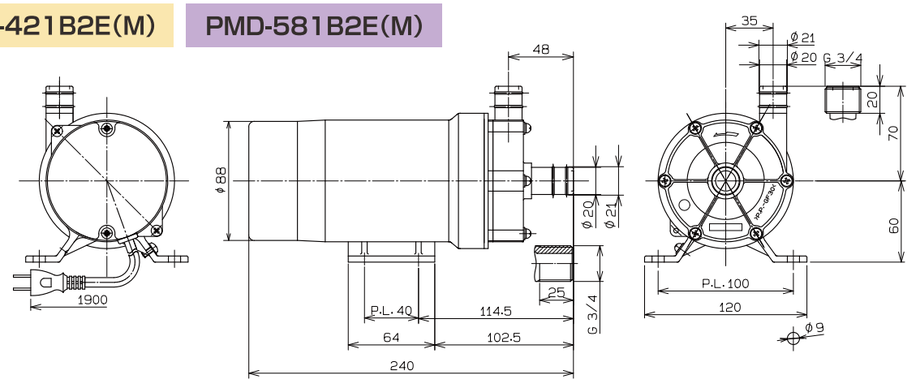

展開図

PMD-421B2E(M)

PMD-581B2E(M)

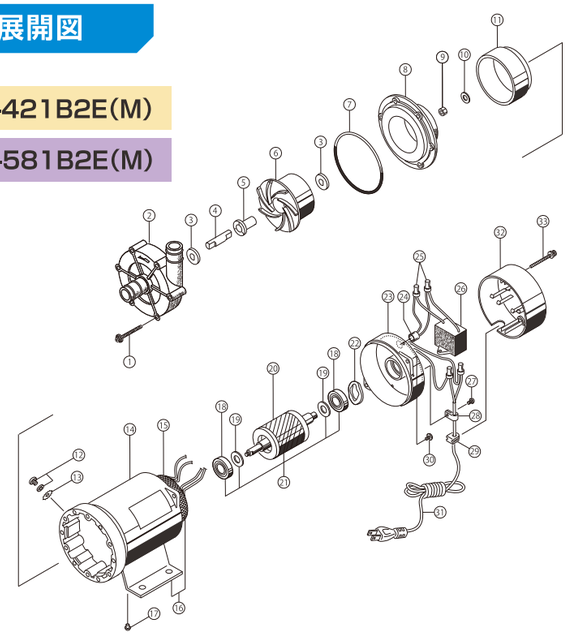

① ネジ 4P+35U 3P
② ケーシング(ホース)
② ケーシング(ネジ)
③ 軸受ワッシャ
④ ポンプシャフト
⑤ 軸受
⑥ インペラK
⑦ Oリング
⑧ バックケーシング
⑨ ナット
⑩ 平ワッシャ
⑪ マグネットハウジングK
⑫ ネジ 4P+8U セムス
⑬ ワッシャ M4用外歯付
⑭ ケースA
⑮ ステータK
⑯ ケースA組品
⑰ セットピン
⑱ ボールベアリング
⑲ シャフトリング
⑳ ロータK
㉑ ロータ組品
㉒ プレロードスプリング
㉓ ブラケットB
㉔ ブッシング
㉕ 閉端接続子
㉖ コンデンサ
㉗ ネジ 4P+12S セムス
㉘ コードクランプ
㉙ コードブッシュ
㉚ ネジ 4T+10U セムス
㉛ 電源コード
㉜ コンデンサカバー
㉝ ネジ 4P+35U セムス

ケミカル・海水用 65W ～ 265W

非自吸式　RoHS対応品　塩ビ配管用ユニオン標準装備

特性図

■ 50Hz

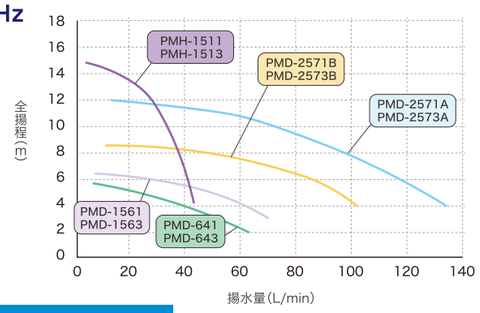

■ 60Hz

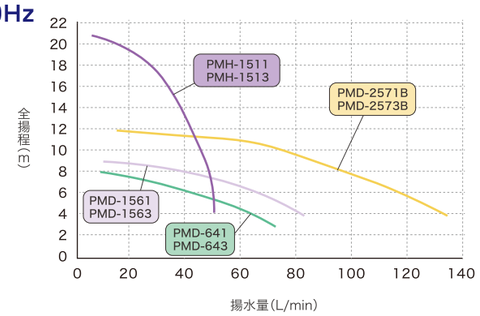

仕様表

※相フランジは付属しておりません。市販JIS10Kフランジをお客様にて手配をお願い致します。

■ 50Hz

項目 / 機種名 ( )ネジタイプ	口径・記号 ホース A(mm)		ネジ B(G-)		ユニオン継手	フランジ		性能標準値 揚程−揚水量 m-L/min	モータ 定格出力 W	消費電力 W	電圧 V	製品質量 kg
PMD-641B2F (P) V	26	F	1	P	VP-20	20A	V	3-40	65	105	100	4.8(V:5.3)
PMD-643B2F (P) V								3-40	65	105	200	4.7(V:5.2)
PMD-1561B2F (P) V								4-50	120	150	100	5.4(V:5.9)
PMD-1563B2F (P) V								4-50	120	145	200	5.3(V:5.8)
PMD-2571A2F (P) W	26.5					25A	W	8-75	250	430	100	8(W:8.5)
PMD-2573A2F (P) W								8-75	250	405	200	8.5(W:8)
PMD-2571B2F (P) W								4-93	150	260	100	8(W:8.5)
PMD-2573B2F (P) W								4-93	150	245	200	8.5(W:8)
PMH-1511B2E (M)	20	E	3/4	M	VP-16	-		12-21	165	225	100	7.3
PMH-1513B2E (M)								12-22	170	215	200	7

注1)定格電圧の100Vは単相で、200Vは三相です。
■使用液の条件　※雰囲気温度:0～40℃　※液温:0～60℃　※動粘度範囲:30mm²/sまで　※比重:1.1以下　※スラリー液はポンプ寿命を低下させます。
■設置場所:屋内設置　■許容押込圧:100kPa以下　■異常圧、衝撃圧がかかる場合、ポンプが破損する恐れがあります。

■ 60Hz

項目 / 機種名 ( )ネジタイプ	口径・記号 ホース A(mm)		ネジ B(G-)		ユニオン継手	フランジ		性能標準値 揚程−揚水量 m-L/min	モータ 定格出力 W	消費電力 W	電圧 V	製品質量 kg
PMD-641B2F (P) V	26	F	1	P	VP-20	20A	V	5-40	100	160	100	4.8(V:5.3)
PMD-643B2F (P) V								5-40	100	155	200	4.7(V:5.2)
PMD-1561B2F (P) V								6-51	160	230	100	5.4(V:5.9)
PMD-1563B2F (P) V								6-53	160	220	200	5.3(V:5.8)
PMD-2571B2F (P) W	26.5					25A	W	8-80	250	410	100	8(W:8.5)
PMD-2573B2F (P) W								8-80	250	400	200	8.5(W:8)
PMH-1511B2E (M)	20	E	3/4	M	VP-16	-		16-26	235	325	100	7.3
PMH-1513B2E (M)								16-28	265	330	200	7

注1)定格電圧の100Vは単相で、200Vは三相です。
■使用液の条件　※雰囲気温度:0～40℃　※液温:0～60℃　※動粘度範囲:30mm²/sまで　※比重:1.1以下　※スラリー液はポンプ寿命を低下させます。
■設置場所:屋内設置　■許容押込圧:100kPa以下　■異常圧、衝撃圧がかる場合、ポンプが破損する恐れがあります。

外形寸法図

PMD-641B2F(P)・643B2F(P)

PMD-1561B2F(P)・1563B2F(P)

ホース・ネジタイプ

※電源コードは100V仕様のみ付属

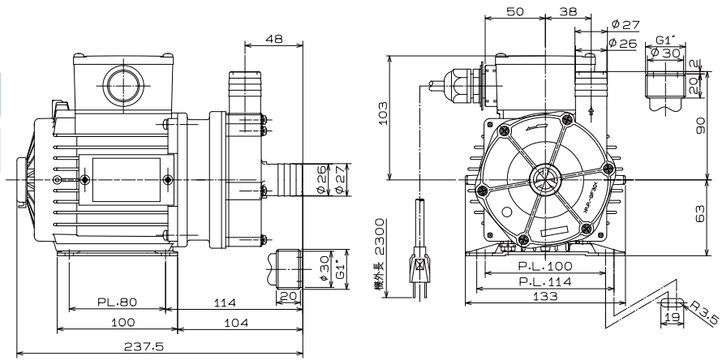

外形寸法図

PMD-641B2V・643B2V　PMD-1561B2V・1563B2V

フランジタイプ

※電源コードは
100V仕様のみ付属

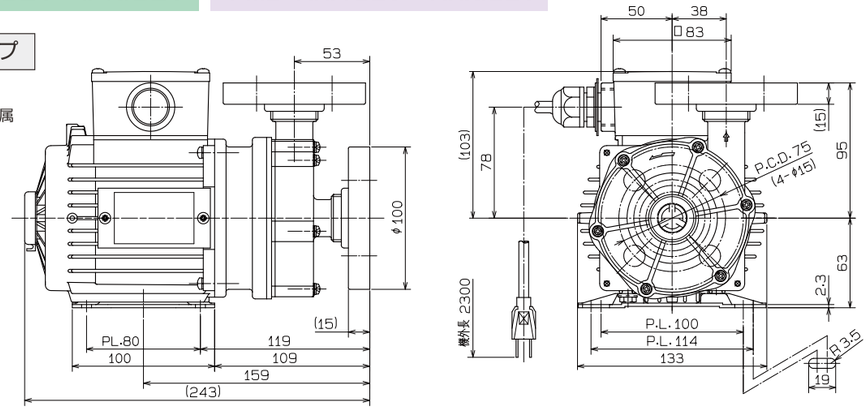

PMD-2571A2F(P)・B2F(P)　PMD-2573A2F(P)・B2F(P)

ホース・ネジタイプ

※電源コードは
100V仕様のみ付属

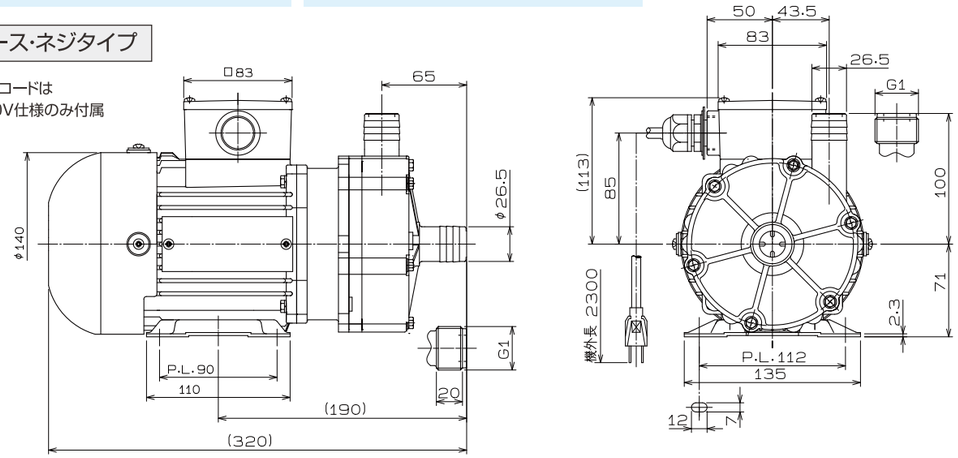

PMD-2571A2W・B2W　PMD-2573A2W・B2W

フランジタイプ

※電源コードは
100V仕様のみ付属

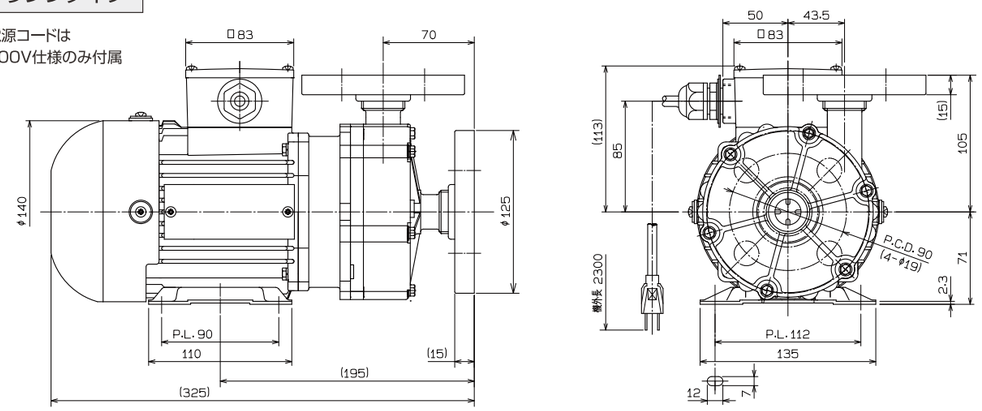

外形寸法図

PMH-1511B2E(M)　PMH-1513B2E(M)

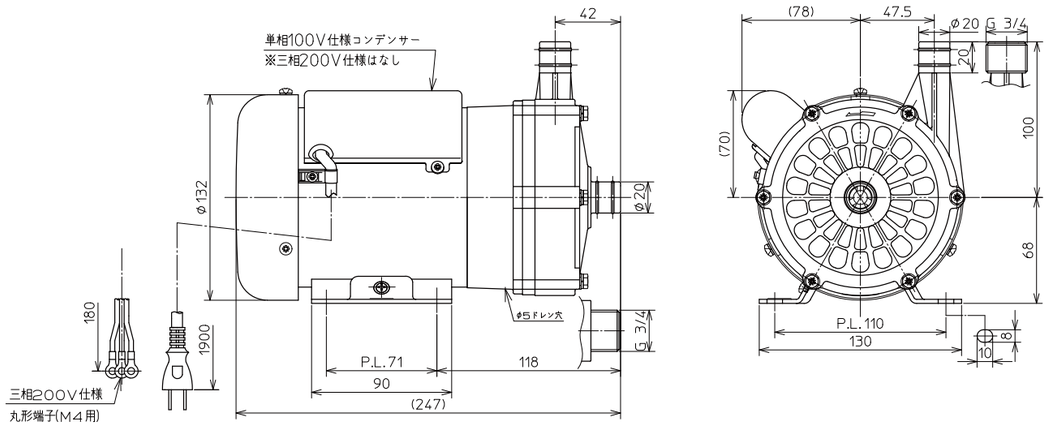

展開図

PMH-1511B2E(M)

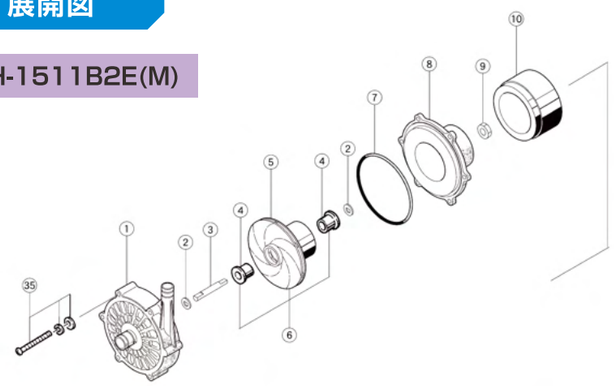

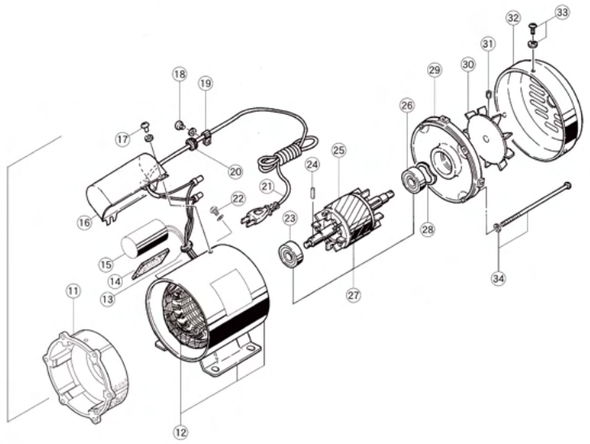

① ケーシング(ホース)
① ケーシング(ネジ)
② 軸受ワッシャ
③ ポンプシャフト
④ 軸受
⑤ インペラK
⑥ インペラ ASSY
⑦ Oリング(G110)
⑧ バックケーシング
⑨ 固定ナット
⑩ マグネットハウジング組品
⑪ ブラケットA
⑫ フレームA
⑬ コードブッシュ
⑭ コンデンサ支持板
⑮ コンデンサ
⑯ コンデンサカバー
⑰ コンデンサカバー止めネジ
(4P+6S セムス)
⑱ コードクランプ止めネジ(4P+12S セムス)
⑲ コードクランプ
⑳ コードブッシュ
㉑ 電源コード
㉒ ネジ(4P+8B WB)(アース)
㉓ ボールベアリング
㉔ EGピン
㉕ ロータK
㉖ ボールベアリング
㉗ ロータ組品
㉘ プレロードスプリング
㉙ ブラケットB
㉚ 外扇ファン
㉛ 外扇ファン止めネジ(M4×8Sクボミ先)
㉜ 外扇ファンカバー
㉝ 外扇ファンカバー止めビス(4P+6S セムス)
㉞ モータ止めネジ(4P+130S)
㉟ ケーシング止めネジ(5R+45U 3P)
㊱ モータK ⑪ ~ ㉞

PMD-1561B2F(P)

PMD-1563B2F(P)

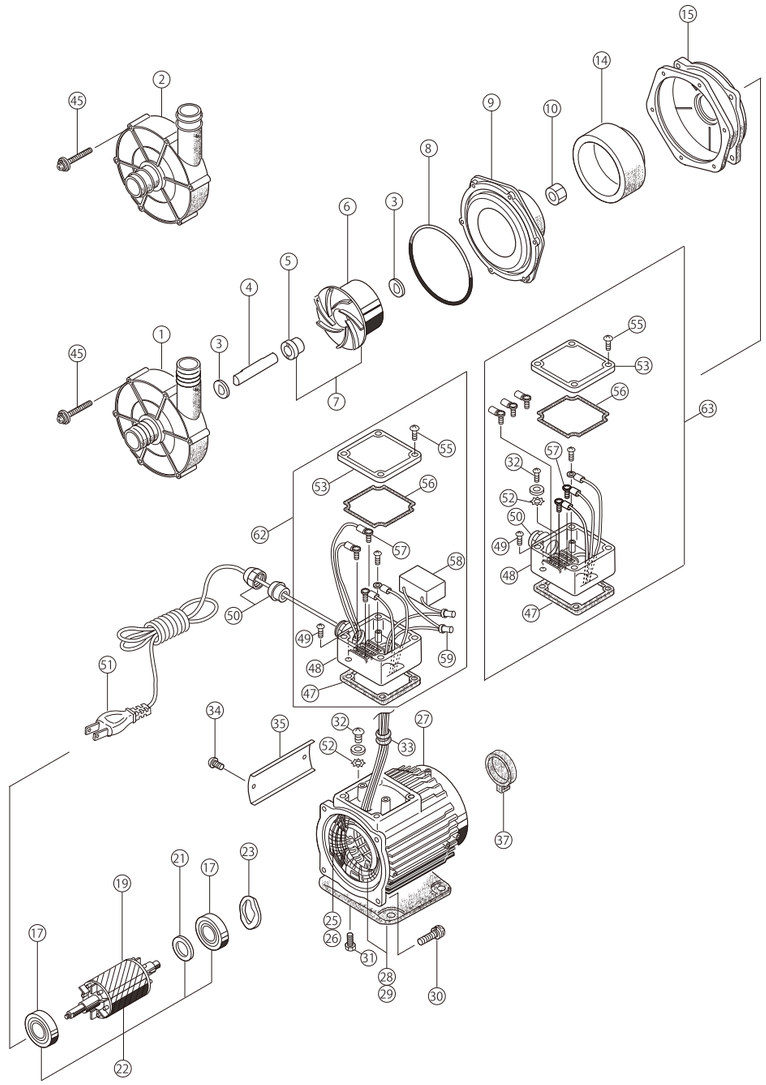

① ケーシング(ネジ)
② ケーシング(ホース)
③ 軸受ワッシャ
④ ポンプシャフト
⑤ 軸受
⑥ インペラK
⑦ インペラASSY
⑧ Oリング
⑨ バックケーシング
⑩ ナット
⑭ マグネットハウジングK
⑮ ブラケットA
⑰ ボールベアリング
⑲ ロータ
㉑ スラストワッシャ
㉒ ロータ組品
㉓ プレロードスプリング
㉕ ステータK　100V用
㉖ ステータK　200V用
㉗ ケースB
㉘ ケースB組品　100V用
㉙ ケースB組品　200V用
㉚ ネジ(4P+16U)
㉛ ボルト(6R+12S)
㉜ アース
㉝ コードブッシュ
㉞ ネジ(銘板止め用)
㉟ 銘板取付板
㊲ シャフトカバー
㊺ ネジ(ケーシング用)
㊼ 端子箱パッキン(モータ用)
㊽ 端子箱
㊾ ネジ
㊿ 防水ブッシュ
(51) 電源コードK
(52) 歯付ワッシャ
(53) 端子箱カバー
(55) ネジ
(56) 端子箱パッキン(フタ側)
(57) 端子
(58) コンデンサ
(59) ヘイタンセツゾクシ
(62) 端子箱組品　100V用
(63) 端子箱組品　200V用
(64) モータ組品(⑮~㉘)　100V用
(65) モータ組品(⑮~㉙)　200V用

ケミカル・海水用 0.4kW ～ 3.7kW

非自吸式　RoHS対応品

特性図

■ 50Hz

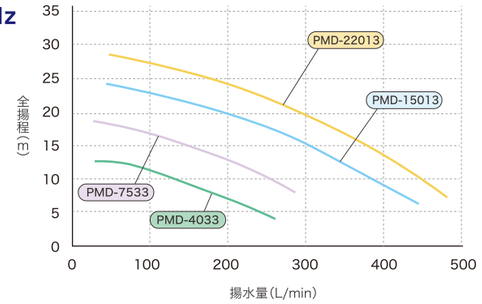

■ 60Hz

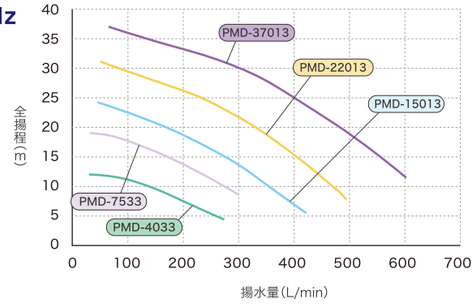

仕様表

※PMD-15013、PMD-22013、PMD-37013には、相フランジ、フランジパッキン、取付ボルトは付属しておりません。
オプションフランジセット（別売）または、市販品(JIS 10K品)をご手配下さい。

■ 50Hz

項目 / 機種名	口径	性能標準値	モータ			製品質量
		揚程−揚水量	定格出力	消費電力	電圧	
		m-L/min	W	W	V	kg
PMD-4033A2X	フランジ40A　相フランジ付	10-120	400	530	200	17
PMD-7533A2X-E3		16.3-80	750	855	200	21
PMD-15013A2Z-E3	フランジ50A×40A	20.4-120	1500	1575	200	27
PMD-22013A2Z-E3	フランジ50A×40A	24.5-120	2200	2040	200	29

注1)定格電圧の200Vは三相です。
■使用液の条件　※雰囲気温度:0～40℃　※液温:0～60℃　※動粘度範囲:30mm²/sまで　※比重:1.1以下　※スラリー液はポンプ寿命を低下させます。
■設置場所:屋内設置　■許容押込圧:100kPa以下　■異常圧、衝撃圧がかかる場合、ポンプが破損する恐れがあります。

■ 60Hz

項目 / 機種名	口径	性能標準値	モータ			製品質量
		揚程−揚水量	定格出力	消費電力	電圧	
		m-L/min	W	W	V	kg
PMD-4033B2X	フランジ40A　相フランジ付	10-120	400	610	200	17
PMD-7533B2X-E3		16.6-80	750	940	200	21
PMD-15013B2Z-E3	フランジ50A×40A	20-120	1500	1505	200	27
PMD-22013B2Z-E3	フランジ50A×40A	26.5-120	2200	2180	200	29
PMD-37013B2Z-E3	フランジ50A×40A	24.5-360	3000	3300	200	52

注1)定格電圧の200Vは三相です。
■使用液の条件　※雰囲気温度:0～40℃　※液温:0～60℃　※動粘度範囲:30mm²/sまで　※比重:1.1以下　※スラリー液はポンプ寿命を低下させます。
■設置場所:屋内設置　■許容押込圧:100kPa以下　■異常圧、衝撃圧がかかる場合、ポンプが破損する恐れがあります。

外形寸法図

PMD-4033A2X･B2X

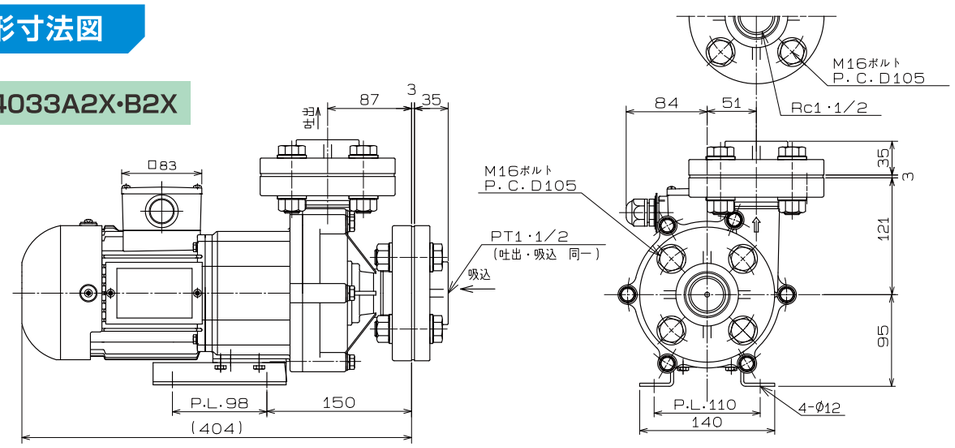

PMD-7533A2X-E3・B2X-E3

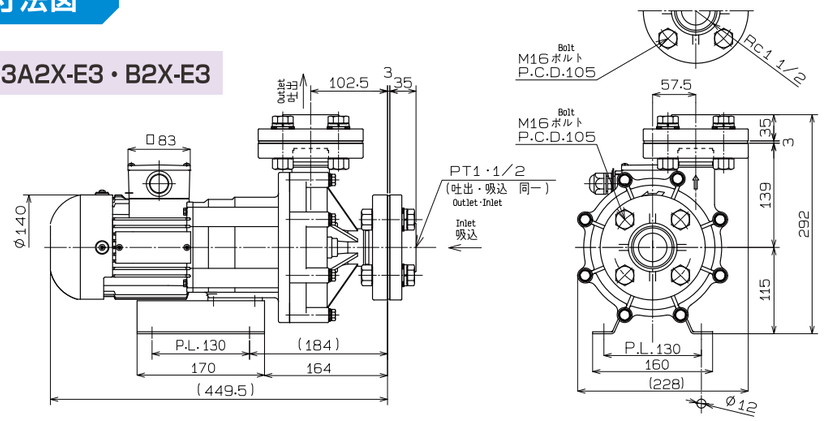

PMD-15013A2Z-E3・B2Z-E3

PMD-22013A2Z-E3・B2Z-E3

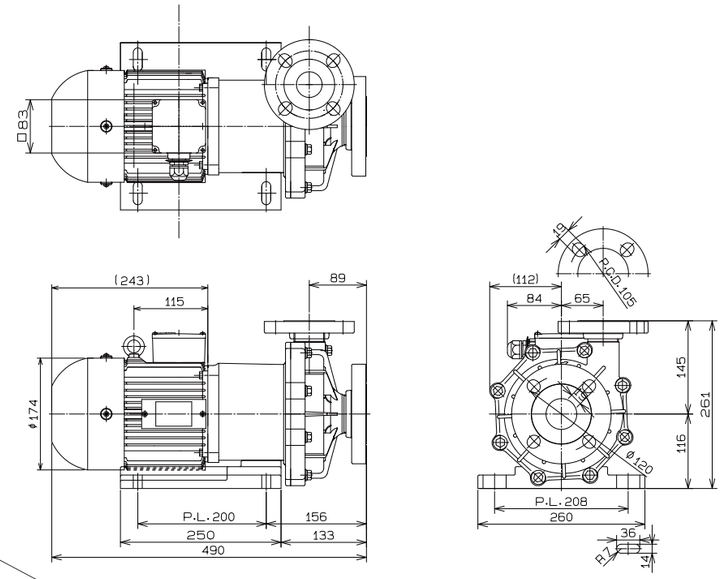

PMD-37013B2Z-E3

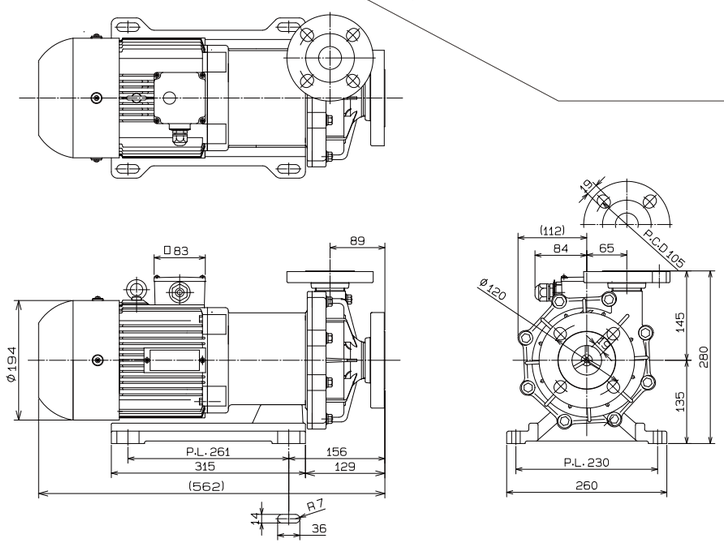

展開図

PMD-4033A2X・B2X

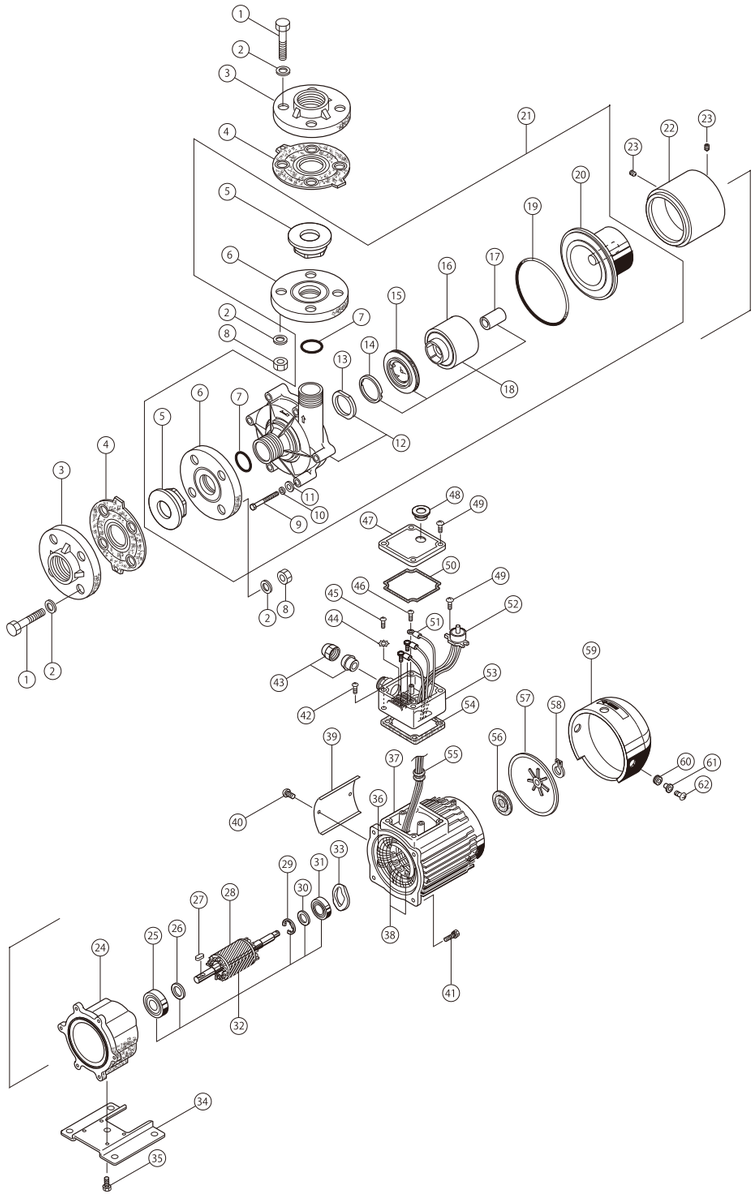

① ボルト(16R+60U(40))
② 平ワッシャ(16WU)
③ 相フランジ
④ フランジパッキン40A
⑤ ルーズフランジB
⑥ ルーズフランジA
⑦ Oリング
⑧ ナット(16NU)
⑨ ボルト(8R+60U(22))
⑩ スプリングワッシャ(8SWU)
⑪ 平ワッシャ(8WU)
⑫ ケーシング（軸受ワッシャ付）
⑬ 軸受ワッシャ
⑭ マウスリング
⑮ インペラ羽根
⑯ インペラ本体
⑰ 軸受
⑱ インペラASSY
⑲ Oリング（G-135）
⑳ バックケーシング
（軸受ワッシャ ポンプシャフト付）
㉑ ポンプK（5,6,7,9,10,11,12,18,19,20）
㉒ マグネットハウジングK
㉓ 六角穴付留めネジ（M8+10S 窪み先）
㉔ ブラケットA
㉕ ボールベアリング
㉖ スラストワッシャ
㉗ キー
㉘ ロータK
㉙ Eリング
㉚ スラストワッシャ
㉛ ボールベアリング
㉜ ロータ ASSY
㉝ プレロードスプリング
㉞ ベース
㉟ ボルト（ 5R+15U ）
㊱ ステータK
㊲ ケースB
㊳ ケースBK
㊴ 銘板取付板
㊵ ネジ（TS4P+6S）
㊶ ボルト（5R+25U P2）
㊷ ネジ（4P+12S）
㊸ 防水ブッシュ本体
㊹ ワッシャ（5WU 外歯付）
㊺ ネジ（5P+8U）（アース）
㊻ ネジ（4P+10S P3）
㊼ 端子箱カバー
㊽ リセットカバー
㊾ ネジ （TB4T+16U）
㊿ 端子箱パッキン（フタ側）
(51) 端子（JST N1.25-4）
(52) プロテクタ
(53) 端子箱
(54) 端子箱パッキン（モータ側）
(55) コードブッシュ
(56) 水切り
(57) 外扇ファン
(58) Cリング
(59) 外扇カバー
(60) 防振ゴム
(61) 防振ゴムカラー
(62) ボルト（4R+12U）

展開図

PMD-15013A2Z-E3・B2Z-E3

PMD-22013A2Z-E3・B2Z-E3

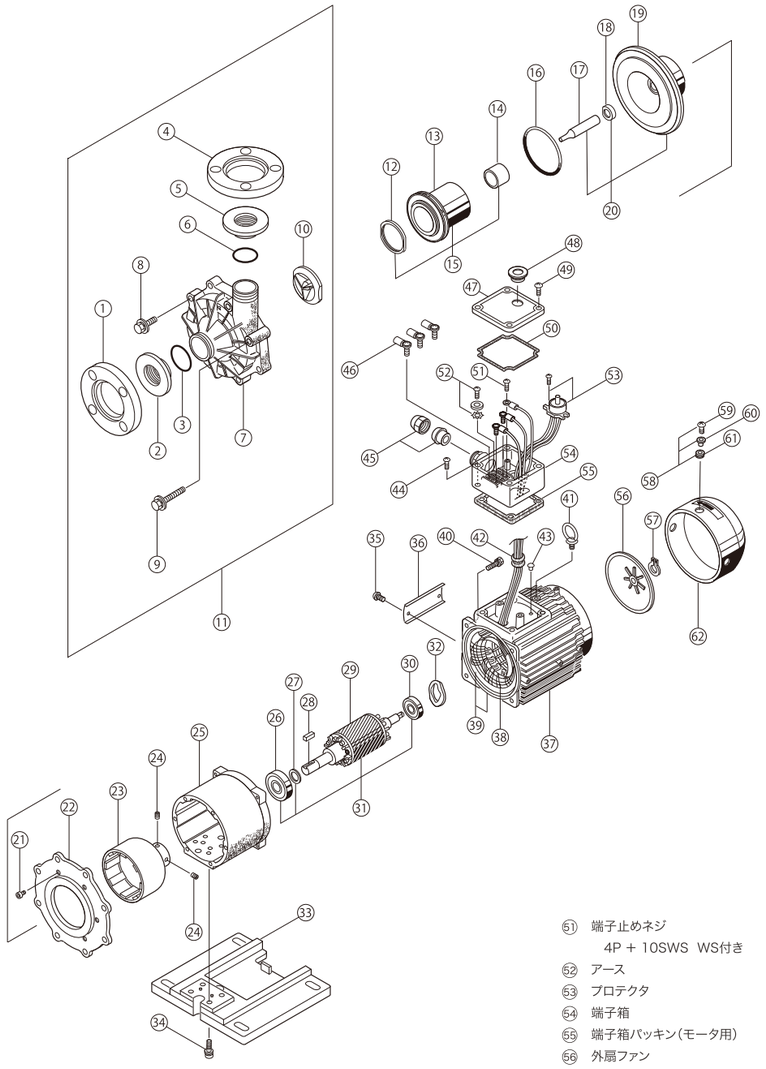

① フランジ継手(吸水側)
② ラップジョイント(吸水側)
③ Oリング（吸水側）
④ フランジ継手(吐出側)
⑤ ラップジョイント（吐出側）
⑥ Oリング（吐出側）
⑦ ケーシング
⑧ ケーシング用ボルト M10 × 35
⑨ ケーシング用ボルト M10 × 65
⑩ ライナリング
⑪ ケーシング完成品
⑫ マウスリング
⑬ インペラ
⑭ 軸受
⑮ インペラ ASSY
⑯ Oリング
⑰ ポンプシャフト
⑱ リアスラストリング
⑲ リアケーシング
⑳ リアケーシング完成品
㉑ リアケーシングサポート用
六角穴付ボルト M6 ×12
㉒ リアケーシングサポート
㉓ マグネットハウジング K
㉔ マグネットハウジング K 用
六角穴付止めネジ
㉕ ブラケット A
㉖ ボールベアリング
㉗ スラストワッシャ
㉘ キー
㉙ ロータ
㉚ ボールベアリング
㉛ ロータ組品
㉜ プレロードスプリング
㉝ ベース
㉞ ベース用六角穴付ボルト
M8 × 25
㉟ 銘板取付板止めネジ
4P + 8S ナベSタイト
㊱ 銘板取付板
㊲ ケース B
㊳ ステータ
㊴ ケース B 組品
㊵ 十字穴付六角ボルト
6R + 25U SWS付
㊶ アイボルト
㊷ コードブッシュ
㊸ セットピン
㊹ 端子箱止めネジ
4P + 12S セムス
㊺ 防水ブッシュ
㊻ 端子
㊼ 端子箱カバー
㊽ リセットカバー
㊾ 端子箱カバー止めネジ
4T + 16U タッピン 2種
㊿ 端子箱パッキン(フタ側)
(51) 端子止めネジ
4P + 10SWS WS付き
(52) アース
(53) プロテクタ
(54) 端子箱
(55) 端子箱パッキン(モータ用)
(56) 外扇ファン
(57) Cリング
(58) 防振ゴム組品
(59) 防振ゴム止めネジ 4P + 12U
(60) 防振ゴムカラー
(61) 防振ゴム
(62) 外扇カバー

ケミカル・海水用 10W ～ 250W
（単相200V仕様）

非自吸式　RoHS対応品　塩ビ配管用ユニオン標準装備

特性図

■ 50Hz

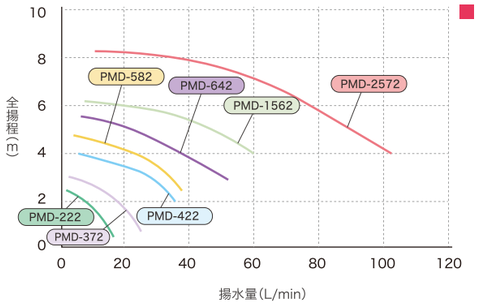

■ 60Hz

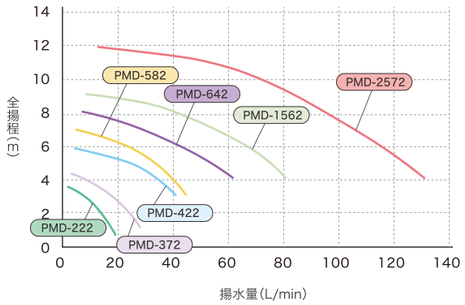

仕様表

■ 50Hz

項目 / 機種名 ( )ネジタイプ	口径 ホース	口径 ネジ	口径 ユニオン継手	性能標準値 揚程−揚水量	モータ 定格出力	モータ 消費電力	モータ 電圧	製品質量
	A(mm)	B(G-)		m-L/min	W	W	V	kg
PMD-222B2B(M)	14	3/4	VP-13	1.9-6	10	23	200	1.7
PMD-372B2C(M)	17	3/4	VP-16	2-15	15	34	200	1.7
PMD-422B2E(M)	20	3/4	VP-16	3-20	35	71	200	3.4
PMD-582B2E(M)	20	3/4	VP-16	3-31	40	73	200	3.4
PMD-642B2F(P)	26	1	VP-20	3-40	65	105	200	4.8
PMD-1562B2F(P)	26	1	VP-20	4-50	120	160	200	5.4
PMD-2572B2F(P)	26.5	1	VP-20	4-93	150	280	200	8

注1）定格電圧の200Vは単相です。
■使用液の条件　※雰囲気温度：0～40℃　※液温：0～60℃　※動粘度範囲：30mm²/sまで　※比重：1.1以下　※スラリー液はポンプ寿命を低下させます。
■設置場所：屋内設置　■許容押込圧：100kPa以下　■異常圧、衝撃圧がかかる場合、ポンプが破損する恐れがあります。

■ 60Hz

項目 / 機種名 ( )ネジタイプ	口径 ホース	口径 ネジ	口径 ユニオン継手	性能標準値 揚程−揚水量	モータ 定格出力	モータ 消費電力	モータ 電圧	製品質量
	A(mm)	B(G-)		m-L/min	W	W	V	kg
PMD-222B2B(M)	14	3/4	VP-13	2.8-6	15	30	200	1.7
PMD-372B2C(M)	17	3/4	VP-16	3-16	20	44	200	1.7
PMD-422B2E(M)	20	3/4	VP-16	4-27	45	91	200	3.4
PMD-582B2E(M)	20	3/4	VP-16	5-31	60	100	200	3.4
PMD-642B2F(P)	26	1	VP-20	5-40	100	155	200	4.8
PMD-1562B2F(P)	26	1	VP-20	6-51	160	230	200	5.4
PMD-2572B2F(P)	26.5	1	VP-20	8-80	250	410	200	8

注1）定格電圧の200Vは単相です。
■使用液の条件　※雰囲気温度：0～40℃　※液温：0～60℃　※動粘度範囲：30mm²/sまで　※比重：1.1以下　※スラリー液はポンプ寿命を低下させます。
■設置場所：屋内設置　■許容押込圧：100kPa以下　■異常圧、衝撃圧がかかる場合、ポンプが破損する恐れがあります。

外形寸法図

PMD-222B2B(M)

PMD-372B2C(M)

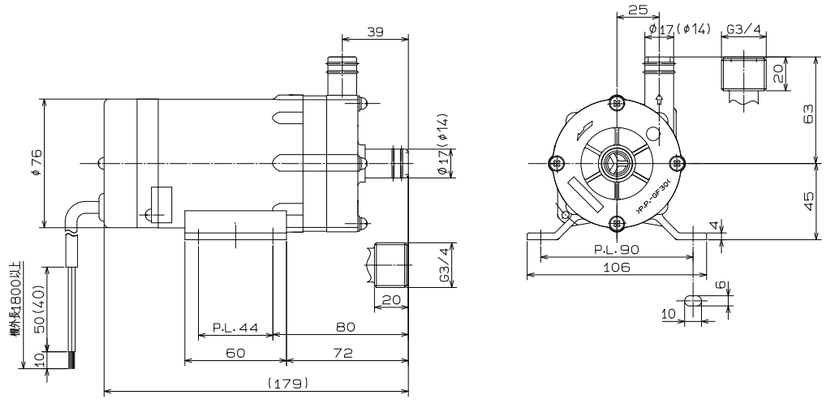

外形寸法図

PMD-422B2E(M)　PMD-582B2E(M)

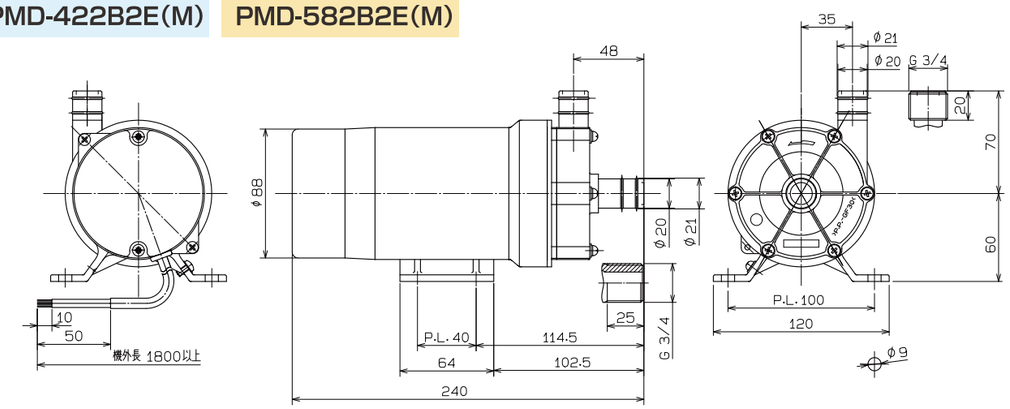

PMD-642B2F(P)　PMD-1562B2F(P)

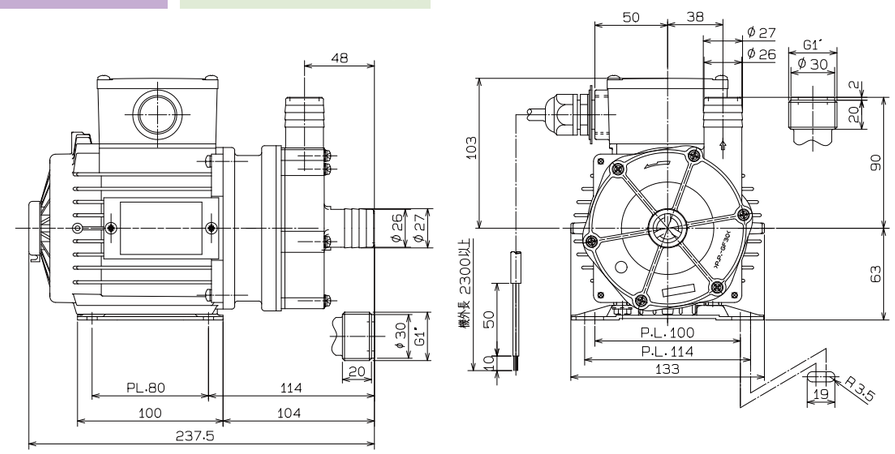

PMD-2572B2F(P)

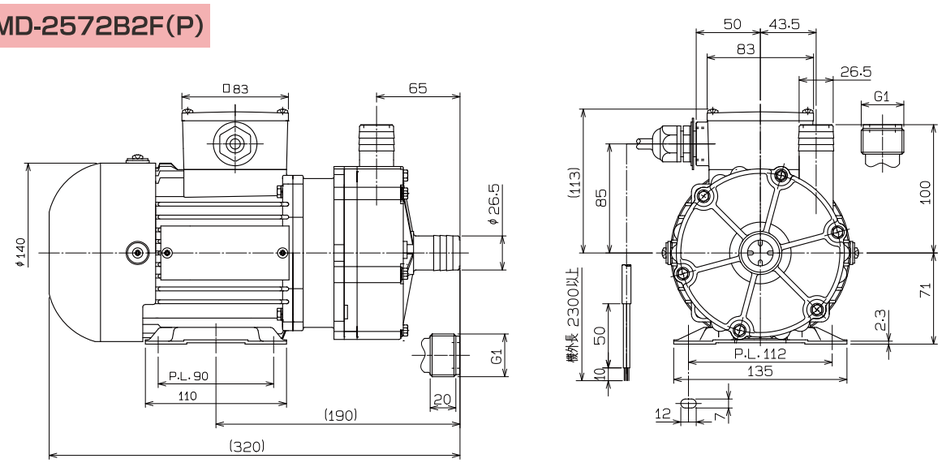

温水用 3W ～ 150W

非自吸式　RoHS対応品

特性図

■ 50Hz

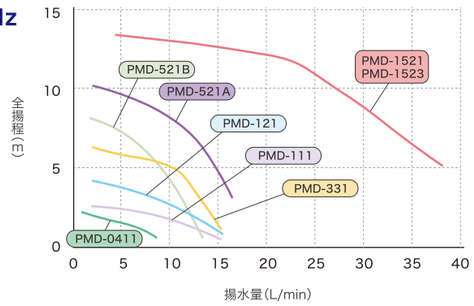

■ 60Hz

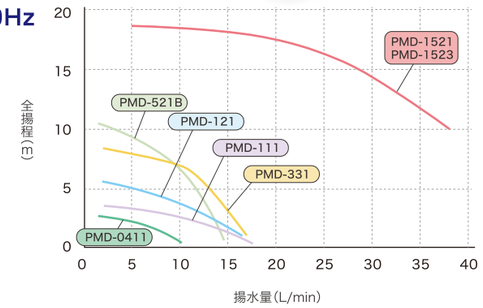

仕様表

■ 50Hz

項目 / 機種名 ( )ネジタイプ	口径		性能標準値	モータ			製品質量
	ホース	ネジ	揚程–揚水量	定格出力	消費電力	電圧	
	A(mm)	B(G–)	m-L/min	W	W	V	kg
PMD-0411B6B1	14	-	1.5-4.8	3	15	100	1
PMD-111B6B	14	-	2-4.8	10	27	100	1.6
PMD-121B6B1(J1)	14	3/8	3.5-6.3	10	26	100	1.7
PMD-331B6C(K)	17	1/2	5-8	20	55	100	3.4
PMD-521A6D(K)	19	1/2	9-5	50	90	100	3.8
PMD-521B6D(K)	19	1/2	7-4	40	81	100	3.8
PMD-1521B6E(M)	20	3/4	12-16	100	190	100	6.9
PMD-1523B6E(M)	20	3/4	12-16	100	180	200	6.8

注1)定格電圧の100Vは単相で、200Vは三相です。
■使用液の条件　※雰囲気温度:0～40℃　※液温:0～90℃（ただし、結露発生する恐れのある場合は、必ず結露対策をして下さい。）
※動粘度範囲:30mm²/sまで　※比重:1.1以下　※スラリー液はポンプ寿命を低下させます。
■設置場所:屋内設置　■許容押込圧:100kPa以下　■異常圧、衝撃圧がかかる場合、ポンプが破損する恐れがあります。

■ 60Hz

項目 / 機種名 ( )ネジタイプ	口径		性能標準値	モータ			製品質量
	ホース	ネジ	揚程–揚水量	定格出力	消費電力	電圧	
	A(mm)	B(G–)	m-L/min	W	W	V	kg
PMD-0411B6B1	14	-	2-5.2	4	19	100	1
PMD-111B6B	14	-	3-4.4	15	34	100	1.6
PMD-121B6B1(J1)	14	3/8	5-4.9	15	35	100	1.7
PMD-331B6C(K)	17	1/2	7-7.7	30	75	100	3.4
PMD-521B6D(K)	19	1/2	7-7	50	96	100	3.8
PMD-1521B6E(M)	20	3/4	18-15	150	280	100	6.9
PMD-1523B6E(M)	20	3/4	18-15	150	260	200	6.8

注1)定格電圧の100Vは単相で、200Vは三相です。
■使用液の条件　※雰囲気温度:0～40℃　※液温:0～90℃（ただし、結露発生する恐れのある場合は、必ず結露対策をして下さい。）
※動粘度範囲:30mm²/sまで　※比重:1.1以下　※スラリー液はポンプ寿命を低下させます。
■設置場所:屋内設置　■許容押込圧:100kPa以下　■異常圧、衝撃圧がかかる場合、ポンプが破損する恐れがあります。

外形寸法図

PMD-0411B6B1

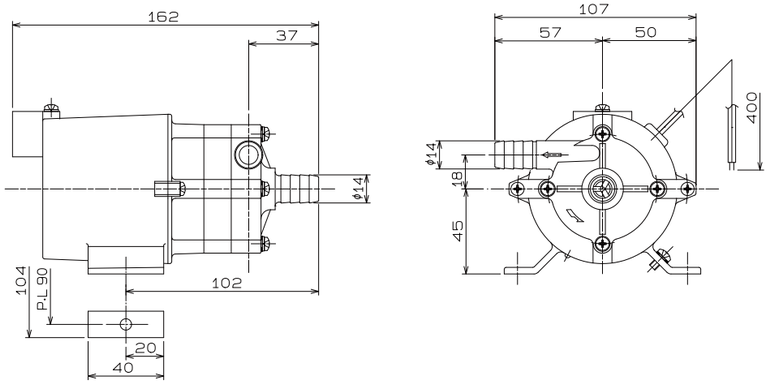

外形寸法図

PMD-111B6B

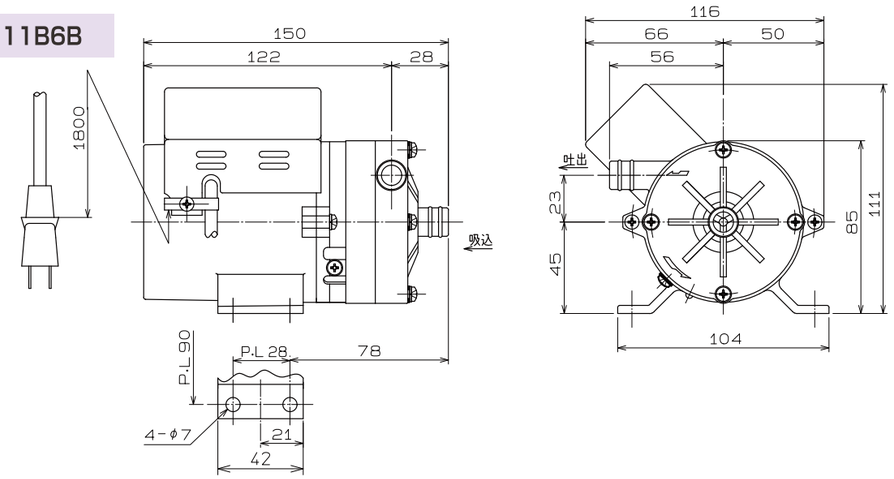

PMD-121B6B1(J1)

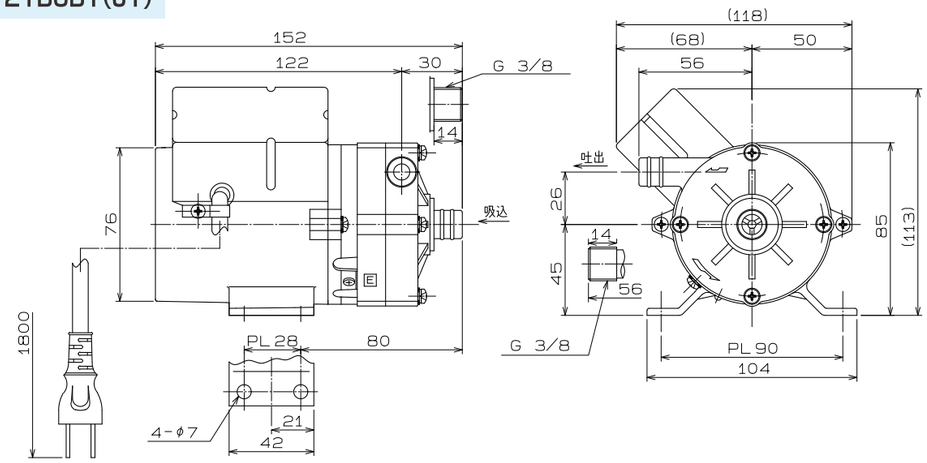

PMD-331B6C(K)

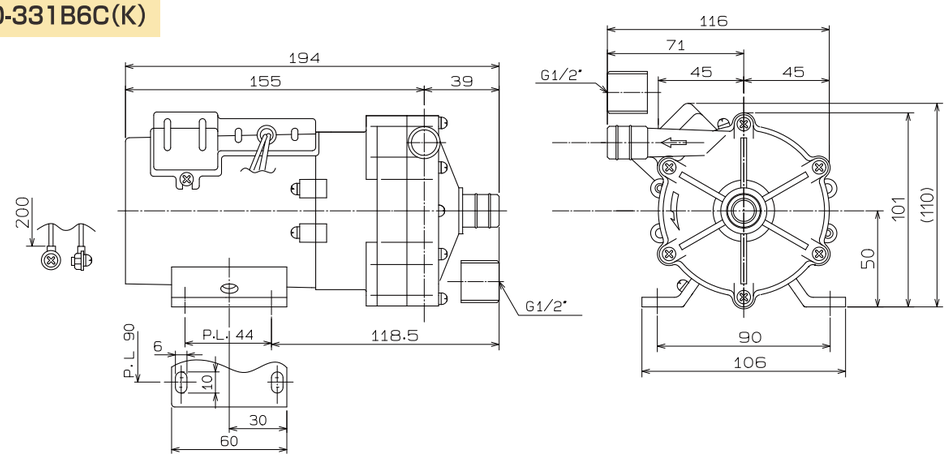

外形寸法図

PMD-521A6D(K)　PMD-521B6D(K)

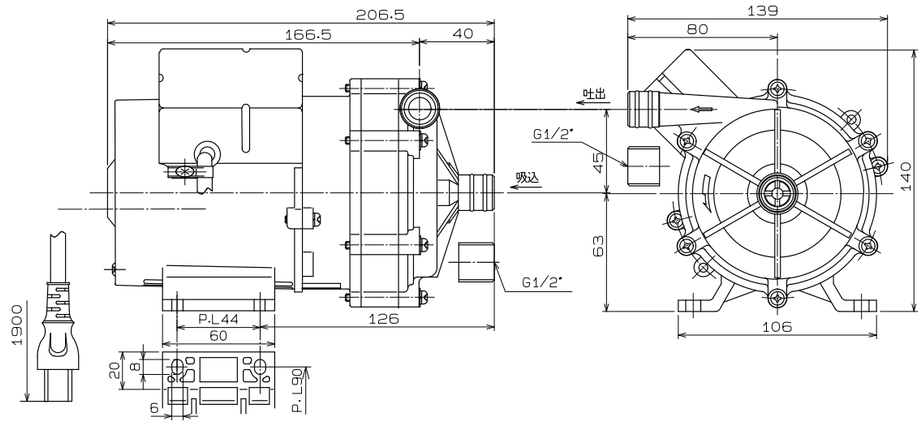

PMD-1521B6E(M)

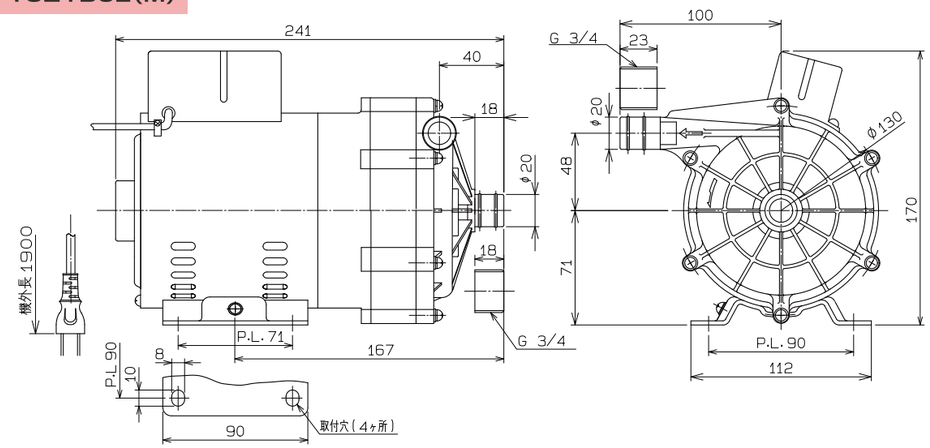

PMD-1523B6E(M)

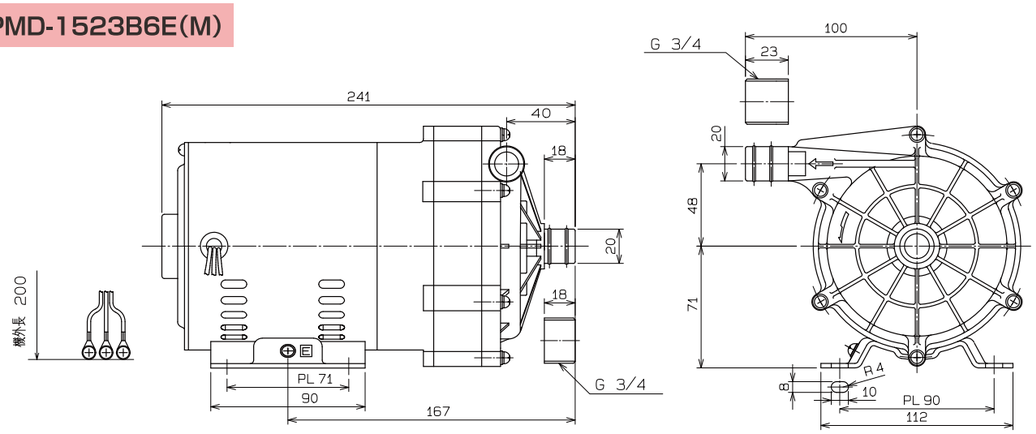

展開図

PMD-521A6D(K)　PMD-521B6D(K)

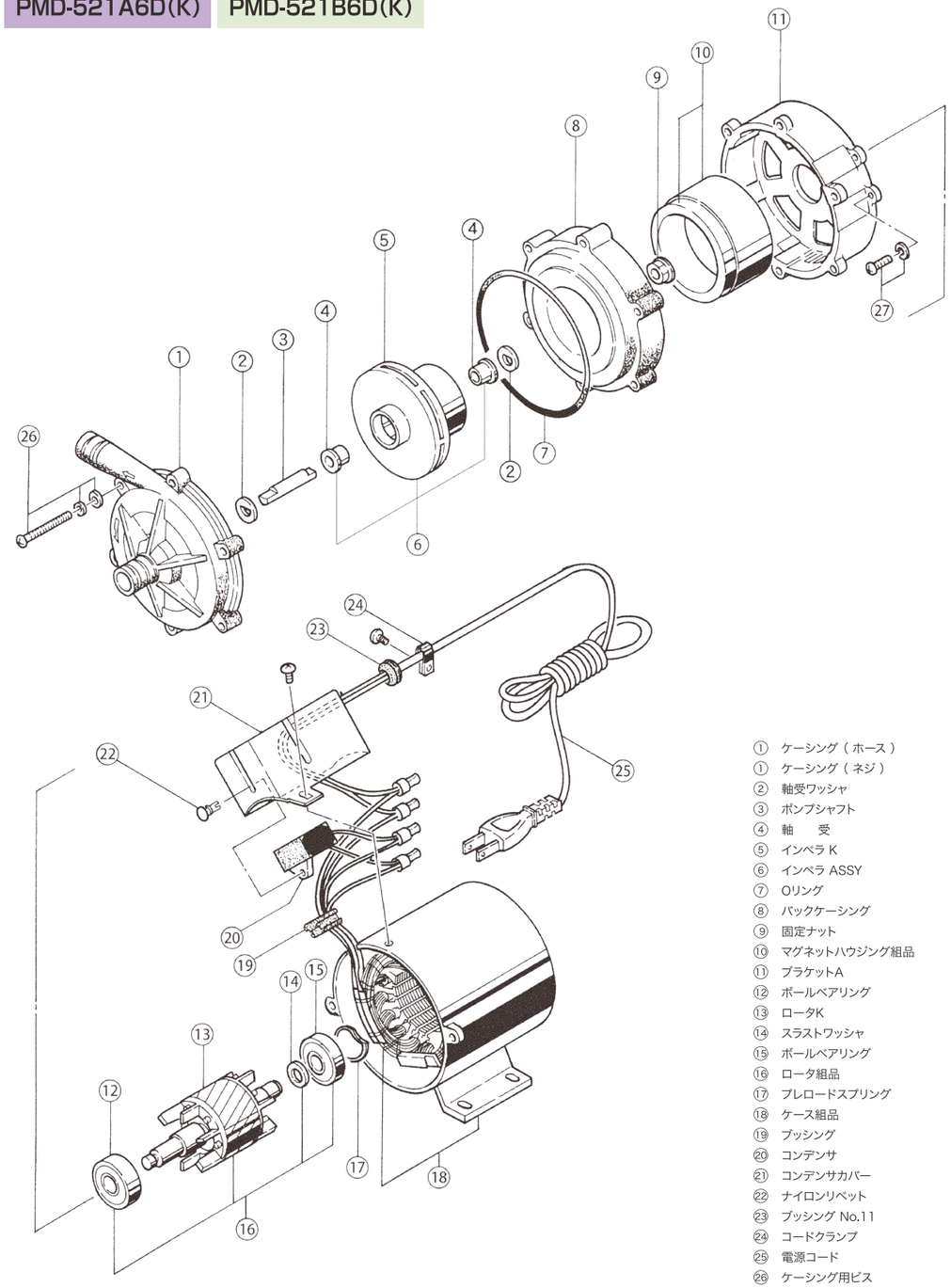

① ケーシング（ホース）
① ケーシング（ネジ）
② 軸受ワッシャ
③ ポンプシャフト
④ 軸　受
⑤ インペラ K
⑥ インペラ ASSY
⑦ Oリング
⑧ バックケーシング
⑨ 固定ナット
⑩ マグネットハウジング組品
⑪ ブラケットA
⑫ ボールベアリング
⑬ ロータK
⑭ スラストワッシャ
⑮ ボールベアリング
⑯ ロータ組品
⑰ プレロードスプリング
⑱ ケース組品
⑲ ブッシング
⑳ コンデンサ
㉑ コンデンサカバー
㉒ ナイロンリベット
㉓ ブッシング No.11
㉔ コードクランプ
㉕ 電源コード
㉖ ケーシング用ビス
㉗ モータビス

ケミカル・海水用 35W ～ 265W

自吸式　RoHS対応品

特性図

■ 50Hz

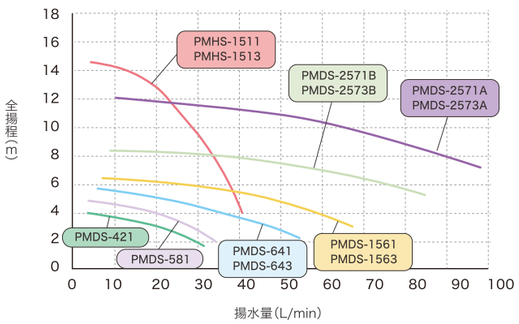

■ 60Hz

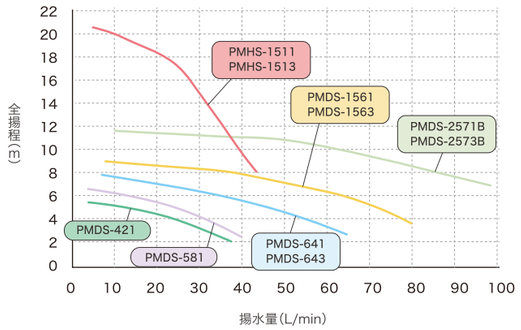

仕様表

■ 50Hz

項目 / 機種名	口径			性能標準値	吸上高さ	モータ			製品質量
	吸込口	吐出口	ユニオン継手	揚程–揚水量		定格出力	消費電力	電圧	
	B(G-)	B(G-)	吸・吐	m-L/min	m	W	W	V	kg
PMDS-421B2M	1B	3/4B	20A・16A	2-25	0.8	35	55	100	4.9
PMDS-581B2M	1B	3/4B	20A・16A	3-26	1	40	70	100	4.9
PMDS-641B2P	1B	1B	20A	3-37	1.3	65	115	100	5.4
PMDS-643B2P	1B	1B	20A	3-37	1.3	65	110	200	5.4
PMDS-1561B2P	1B	1B	20A	4-48	1.3	120	145	100	5.8
PMDS-1563B2P	1B	1B	20A	4-49	1.3	120	145	200	5.8
PMDS-2571A2P	1B	1B	20A	8-75	1.3	250	430	100	9.5
PMDS-2573A2P	1B	1B	20A	8-75	1.3	250	410	200	9
PMDS-2571B2P	1B	1B	20A	6-65	1.3	150	270	100	9.5
PMDS-2573B2P	1B	1B	20A	6-65	1.3	150	260	200	9
PMHS-1511B2M	1B	3/4B	20A・16A	8-30	1.3	165	225	100	8.8
PMHS-1513B2M	1B	3/4B	20A・16A	8-30	1.3	170	215	200	8.5

※塩ビ配管用ユニオン継手を標準装備　注1）定格電圧の100Vは単相で、200Vは三相です。
■使用液の条件　※雰囲気温度：0～40℃　※液温：0～60℃　※動粘度範囲：30mm²/sまで　※比重：1.1以下　※スラリー液はポンプ寿命を低下させます。
■設置場所：屋内設置　■許容押込圧：100kPa以下　■異常圧、衝撃圧がかかる場合、ポンプが破損する恐れがあります。

■ 60Hz

項目 / 機種名	口径			性能標準値	吸上高さ	モータ			製品質量
	吸込口	吐出口	ユニオン継手	揚程–揚水量		定格出力	消費電力	電圧	
	B(G-)	B(G-)	吸・吐	m-L/min	m	W	W	V	kg
PMDS-421B2M	1B	3/4B	20A・16A	4-22	0.8	45	77	100	4.9
PMDS-581B2M	1B	3/4B	20A・16A	6-14	1	60	110	100	4.9
PMDS-641B2P	1B	1B	20A	7-20	1.3	100	160	100	5.4
PMDS-643B2P	1B	1B	20A	7-20	1.3	100	150	200	5.4
PMDS-1561B2P	1B	1B	20A	8-33	1.3	160	230	100	5.8
PMDS-1563B2P	1B	1B	20A	8-37	1.3	160	230	200	5.8
PMDS-2571B2P	1B	1B	20A	10-55	1.3	250	410	100	9.5
PMDS-2573B2P	1B	1B	20A	10-55	1.3	250	400	200	9
PMHS-1511B2M	1B	3/4B	20A・16A	16-25	1.3	235	325	100	8.8
PMHS-1513B2M	1B	3/4B	20A・16A	16-25	1.3	265	330	200	8.5

※塩ビ配管用ユニオン継手を標準装備　注1）定格電圧の100Vは単相で、200Vは三相です。
■使用液の条件　※雰囲気温度：0～40℃　※液温：0～60℃　※動粘度範囲：30mm²/sまで　※比重：1.1以下　※スラリー液はポンプ寿命を低下させます。
■設置場所：屋内設置　■許容押込圧：100kPa以下　■異常圧、衝撃圧がかかる場合、ポンプが破損する恐れがあります。

外形寸法図

PMDS-421B2M

PMDS-581B2M

※電源コードは100V仕様のみ付属

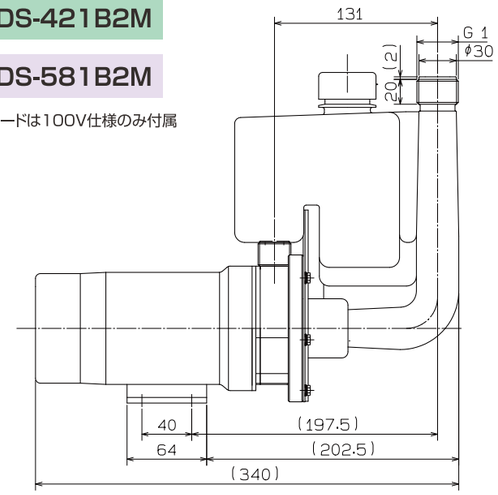

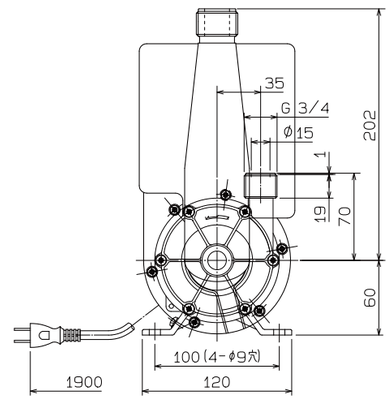

PMDS-641B2P・643B2P

PMDS-1561B2P・1563B2P

※電源コードは100V仕様のみ付属

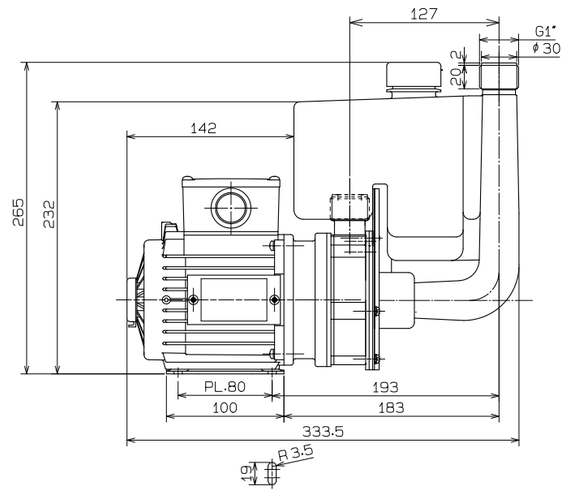

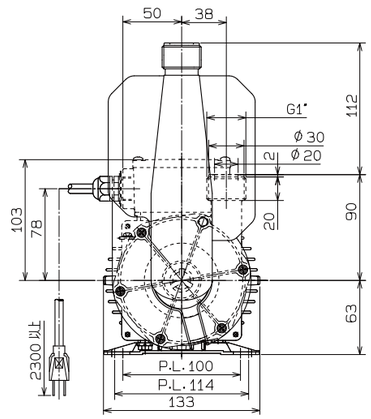

外形寸法図

PMDS-2571A2P　PMDS-2571B2P

PMDS-2573A2P　PMDS-2573B2P

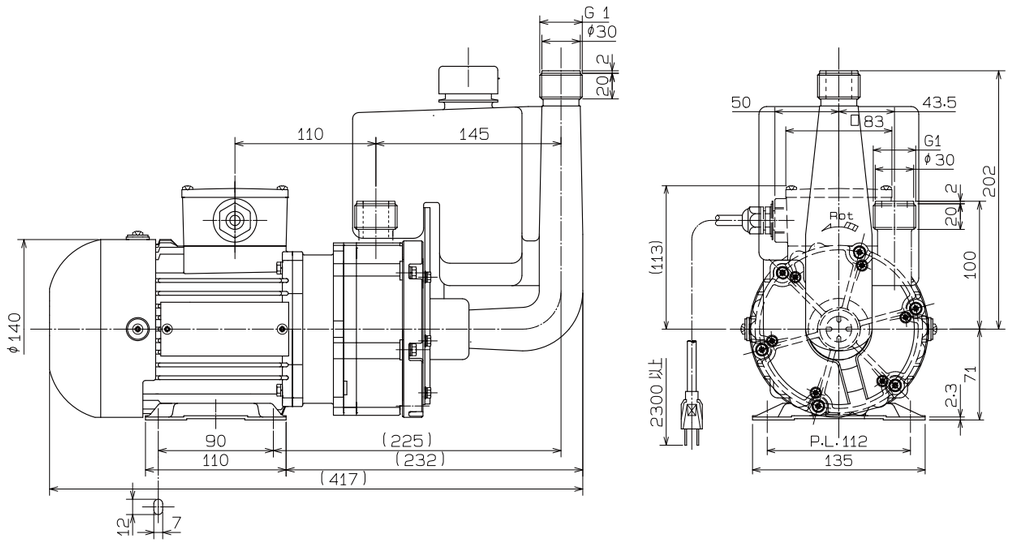

PMHS-1511B2M

PMHS-1513B2M

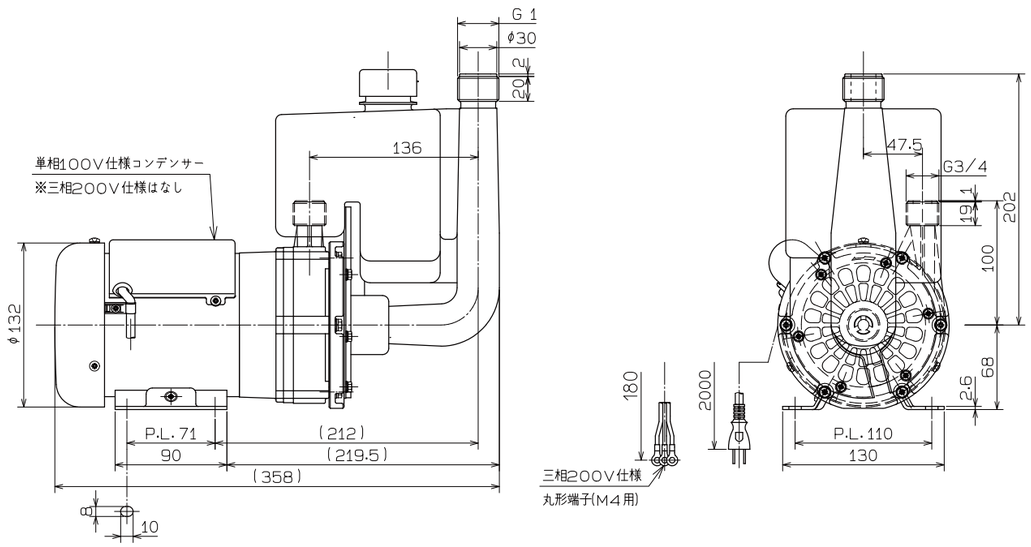

展開図

PMDS-641B2P・643B2P　PMDS-1561B2P・1563B2P

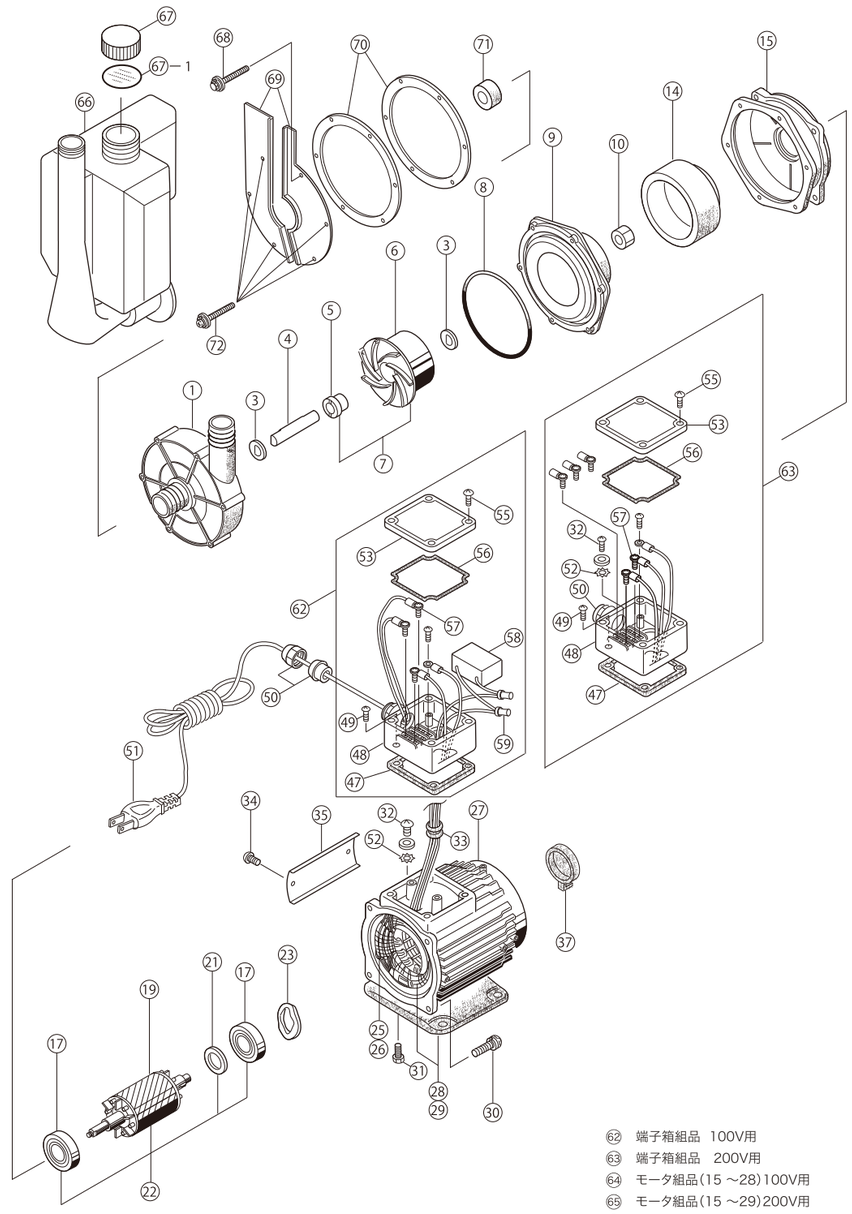

① ケーシング（ネジ）
③ 軸受ワッシャ
④ ポンプシャフト
⑤ 軸受
⑥ インペラK
⑦ インペラ組品
⑧ Oリング
⑨ バックケーシング
⑩ ナット
⑭ マグネットハウジングK
⑮ ブラケットA
⑰ ボールベアリング
⑲ ロータ
㉑ スラストワッシャ
㉒ ロータ組品
㉓ プレロードスプリング
㉕ ステータK　100V用
㉖ ステータK　200V用
㉗ ケースB
㉘ ケースB組品　100V用
㉙ ケースB組品　200V用
㉚ ネジ（4P+16U）
㉛ ボルト（6R+12S）
㉜ アース
㉝ コードブッシュ
㉞ ネジ（銘板止め用）
㉟ 銘板取付板
㊲ シャフトカバー
㊼ 端子箱パッキン（モータ用）
㊽ 端子箱
㊾ ネジ
㊿ 防水ブッシュ
(51) 電源コードK
(52) 歯付ワッシャ
(53) 端子箱カバー
(55) ネジ
(56) 端子箱パッキン（フタ側）
(57) 端子
(58) コンデンサ
(59) ヘイタンセツゾクシ
(62) 端子箱組品　100V用
(63) 端子箱組品　200V用
(64) モータ組品(15 ～28)100V用
(65) モータ組品(15 ～29)200V用
(66) 自吸タンク本体
(67) 呼び水栓
(67)－1 パッキン（呼び水栓）
(68) ボルト(4R + 50L)
(69) 押え板
(70) スペーサ
(71) パッキン
(72) ボルト（4P + 55U）

清水用 30W ～ 100W

自吸式　RoHS対応品　PMS-411Bは組込専用

特性図

■ 50Hz

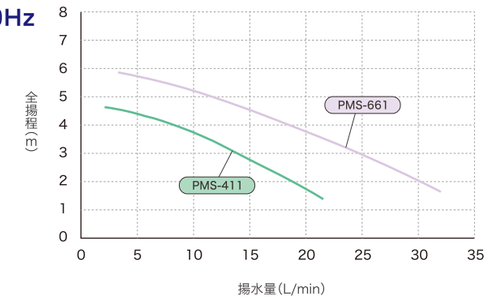

■ 60Hz

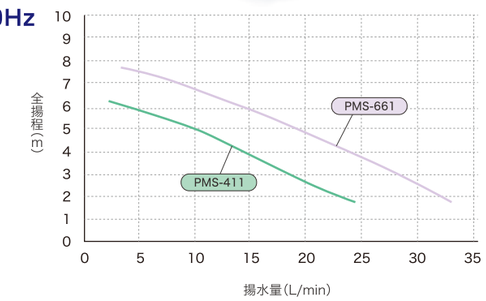

仕様表

■ 50Hz

項目 / 機種名	口径		性能標準値	吸上高さ	モータ			製品質量
	ホース	ネジ	揚程−揚水量		定格出力	消費電力	電圧	
	A(mm)	B(G−)	m-L/min	m	W	W	V	kg
PMS-411B6E	20	-	2.5-15	2	30	81	100	2.8
PMS-411B6M	-	3/4	2.5-15	2	30	81	100	2.8
PMS-411B6K	-	1/2	2.5-15	2	30	81	100	2.8
PMS-661B6E	20	-	3.7-18	2	70	109	100	3

注1)定格電圧の100Vは単相です。
■使用液の条件　※雰囲気温度:0～40℃　※液温:0～60℃　※動粘度範囲:30mm²/sまで　※比重:1.1以下　※スラリー液はポンプ寿命を低下させます。
■設置場所:機器組み込み及び屋内設置　■許容押込圧:100kPa以下　■異常圧、衝撃圧がかかる場合、ポンプが破損する恐れがあります。

■ 60Hz

項目 / 機種名	口径		性能標準値	吸上高さ	モータ			製品質量
	ホース	ネジ	揚程−揚水量		定格出力	消費電力	電圧	
	A(mm)	B(G−)	m-L/min	m	W	W	V	kg
PMS-411B6E	20	-	3.5-15	2	40	95	100	2.8
PMS-411B6M	-	3/4	3.5-15	2	40	95	100	2.8
PMS-411B6K	-	1/2	3.5-15	2	40	95	100	2.8
PMS-661B6E	20	-	5-18	2	100	150	100	3

注1)定格電圧の100Vは単相です。
■使用液の条件　※雰囲気温度:0～40℃　※液温:0～60℃　※動粘度範囲:30mm²/sまで　※比重:1.1以下　※スラリー液はポンプ寿命を低下させます。
■設置場所:機器組み込み及び屋内設置　■許容押込圧:100kPa以下　■異常圧、衝撃圧がかかる場合、ポンプが破損する恐れがあります。

外形寸法図

PMS-411B6E・B6K・B6M

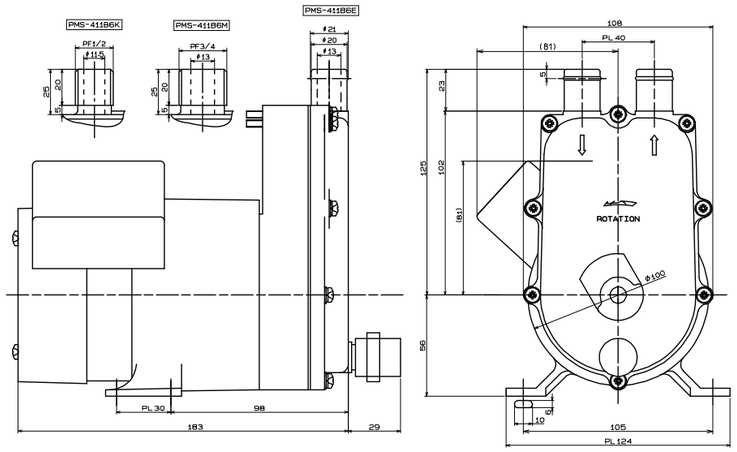

外形寸法図

PMS-661B6E

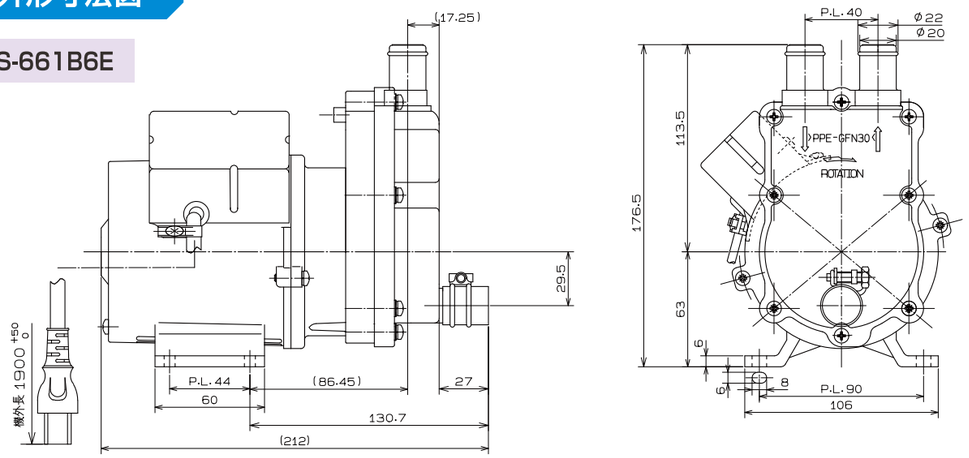

展開図

PMS-661B6E

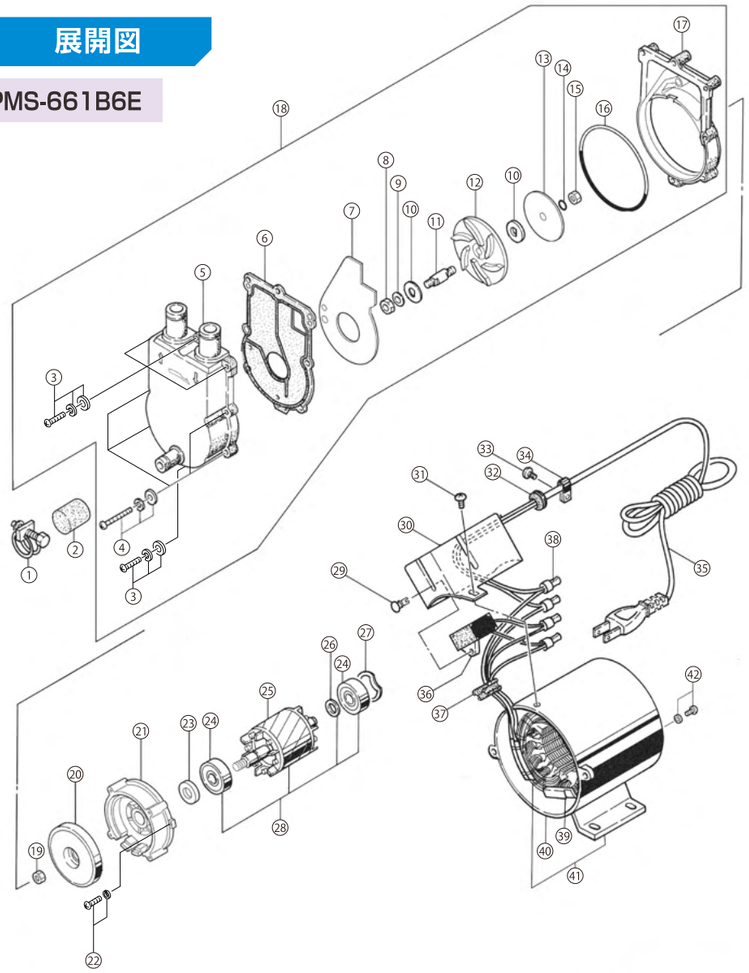

① ホースバンド
② ドレンキャップ
③ PCネジ (M4×20L 3P)
④ ネジ (4P + 35S P3)
⑤ フロントケーシング
⑥ パッキン
⑦ 分離板
⑧ ナット (6NU + 右ネジ)
⑨ 平ワッシャ (6WU)
⑩ 軸受ワッシャ
⑪ ポンプシャフト
⑫ インペラK (軸受付)
⑬ 仕切板
⑭ Oリング (S - 9)
⑮ 固定ナット
⑯ Oリング (S - 80)
⑰ バックケーシング
⑱ ポンプ組品
⑲ ナット (M6 左ネジ用)
⑳ マグネットハウジング K
㉑ ブラケットA
㉒ ネジ (4P + 15S P2)
㉓ ロータブッシュ
㉔ ボールベアリング
㉕ ロータK
㉖ スラストワッシャ
㉗ プレロードスプリング
㉘ ロータASSY
㉙ ナイロンリベット
㉚ コンデンサカバー
㉛ ネジ (4T + 5S)
㉜ コードブッシュ
㉝ ネジ (4P + 12S P2)
㉞ コードクランプ
㉟ 電源コード
㊱ コンデンサ
㊲ コードブッシュ
㊳ 閉端接続子
㊴ ステータK
㊵ ケースB
㊶ ケースB ASSY
㊷ ネジ (4P + 8B P1) (アース)

展開図

PMS-411B

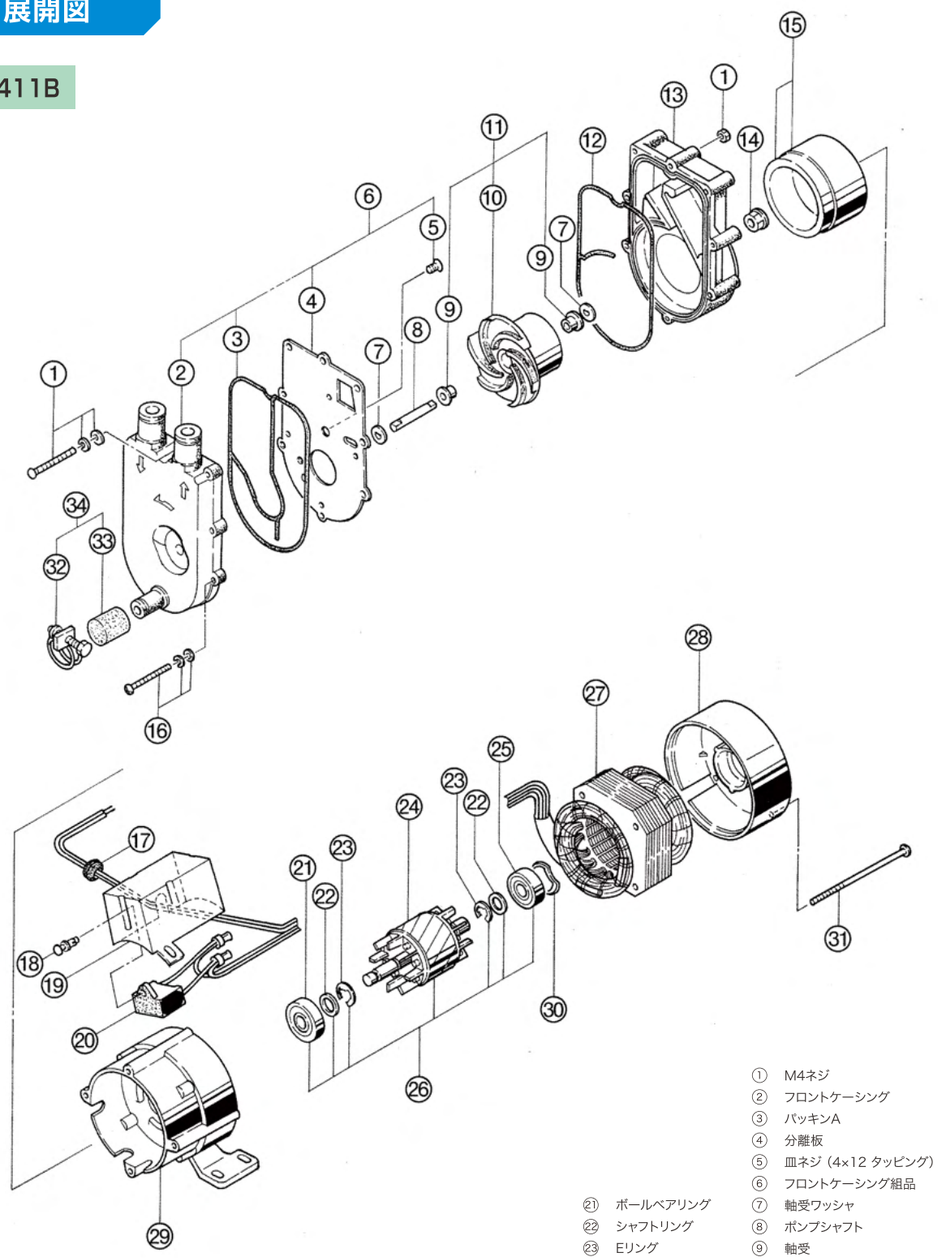

① M4ネジ
② フロントケーシング
③ パッキンA
④ 分離板
⑤ 皿ネジ（4×12 タッピング）
⑥ フロントケーシング組品
⑦ 軸受ワッシャ
⑧ ポンプシャフト
⑨ 軸受
⑩ インペラK
⑪ インペラ組品
⑫ パッキンB
⑬ バックケーシング
⑭ M8ナット
⑮ マグネットハウジング
⑯ M4ボルト（4P+45 3P）
⑰ ブッシング No.11
⑱ ナイロンリベット
⑲ コンデンサカバー
⑳ コンデンサ（4μp-220VAC）
㉑ ボールベアリング
㉒ シャフトリング
㉓ Eリング
㉔ ロータK
㉕ ボールベアリング
㉖ ロータ組品
㉗ ステータK
㉘ ブラケットB
㉙ ブラケットA
㉚ プレロードスプリング
㉛ M4ボルト（4×100S）
㉜ ホースバンド
㉝ ドレンキャップ
㉞ ドレンキャップ組品

特別対応機種

（受注生産品）

■ 異電圧対応

項目 / 機種名		口径 ホース A(mm)	口径 ネジ B(G-)	口径 フランジ	性能標準値 揚程–揚水量 m-L/min	吸上高さ m	モータ 定格出力 W	モータ 消費電力 W	モータ 電圧 V	製品質量 kg
50Hz	PMD-122B6B	14	-	-	2-11.1	0	10	26	単相 200	1.7
60Hz		14	-	-	3-10.7	0	15	35	単相 200	1.7
50Hz	PMD-332B6K	-	1/2	-	5-8	0	20	55	単相 200	3.4
60Hz		-	1/2	-	7-8	0	30	75	単相 200	3.4
50Hz	PMD-522B6D(K)	19	1/2	-	6-8.6	0	40	80	単相 200	3.8
60Hz		19	1/2	-	8-8.7	0	50	96	単相 200	3.8
60Hz	PMD-7533BN2X-E3	-	-	フランジ40A 相フランジ付	16.6-80	0	750	950	三相 440	21
50Hz	PMS-412B6E	20	-	-	4-6	2	30	71	単相 200	2.8
60Hz		20	-	-	5-8	2	40	95	単相 200	2.8

■ 口径変更

項目 / 機種名		口径 ホース A(mm)	口径 ネジ B(G-)	性能標準値 揚程–揚水量 m-L/min	吸上高さ m	モータ 定格出力 W	モータ 消費電力 W	モータ 電圧 V	製品質量 kg
50Hz	PMD-371B2K	-	1/2	2-15	0	15	34	単相 100	1.7
60Hz		-	1/2	3-16	0	20	45	単相 100	1.7

※ユニオンは付属しておりません。

■ 規格取得（CE認証）

項目 / 機種名		口径 ネジ B(G-)	口径 フランジ	性能標準値 揚程–揚水量 m-L/min	吸上高さ m	モータ 定格出力 W	モータ 消費電力 W	モータ 電圧 V	製品質量 kg
50Hz	PMD-1563BG2P-CE	1	-	5-45	0	120	145	三相 220	5.8
60Hz		1	-	7.5-45	0	160	220	三相 220	5.8
50Hz	PMD-1563BG2V-CE	-	20A	5-45	0	120	145	三相 220	5.8
60Hz		-	20A	7.5-45	0	160	220	三相 220	5.8

上記以外にも、弊社ではメーカオプション制度にて、カタログにはない仕様でも
お客様のご要望に対応させていただきます。
最寄りの営業所・出張所にお問い合わせ下さい。